道路・整地・保安・鉄道

道路・整地機械

道路カッター	142
吸塵式道路カッター	142
ランマー	142
プレート	143
前後進プレート（加速度計付）	143
ハンドガイドローラ	143
振動ローラ	144
振動ローラ／土工用	144
コンバインドローラ	144
後付け衝突軽減システム搭載コンバインドローラ	145
水平振動ローラ	145
振動タイヤローラ	145
振動マカダムローラ	146
マカダムローラ	146
タイヤローラ	146
マグネット式 LED ライト	146
路面温度計	146
アスファルトスプレイヤ	147
アスファルトフィニッシャ	147
合材加熱保温 BOX	147
販売品	147
面取り型枠	147
AKT24	147
モーターグレーダー	148
ブルドーザ	148
路面乾燥車	148

保安用品

カラーコーン	149
RSコーン	149
コーンバー	149
保安灯　ソーラー式ハイパーツイン	149
チューブライト	149
8 連灯（すずらん灯）	149
バリケード	149
フェンス（樹脂）	149
フェンス（バリケードブロック）	149
フェンス（ガードフェンス）	150
フェンス（プラスチック）	150
ウェイト	150
CTプロテクター	150
ゴムマット	150
ゴムマット歩行者通路	150
プラスチック製敷板	150
敷鉄板	150
セルダンパー防振マット	150
工事看板	151
工事看板（高輝度）	151
車両追突ストッパー	151
反射矢印板	151
反射矢印板　ソーラー式 LED	151
回転灯	151
電子警告灯　ソーラー式	151
信号機　GPS ソーラー 2 灯	151
電光表示機 LED	152
4 文字 2 段	152
3 文字 1 段	152
LED ガードマン	152
5 文字 3 段	152
トイレカー用ソーラー式	152

鉄道工事用機械

軌陸ダンプ	153
軌陸トラッククレーン付	153
軌陸高所作業車	154
軌陸平トラック（狭軌）	155
軌陸バックホー	155
軌陸クローラクレーン	156
アルミ軽便トロ	156

道路カッター

商品コード		LEZ 12000	LEZ 16000
呼称	(インチ)	12	16
メーカー		エクセン	
型式		ERC12CB	ERC16DV
ブレード径	(インチ)	10～12	10～16
最大切断深さ	(mm)	80～105	70～150
走行方式		手押し	手押し半自走
水タンク容量	(L)	15	50
燃料		ガソリン	
燃料タンク容量	(L)	3.6	6.0
寸法	全長L (mm)	750	955
	全幅W (mm)	390	535
	全高H (mm)	610	950
質量	(kg)	52	150

◎14 インチ・18インチもございます。

販売品
・ブレード10～18インチ

吸塵式道路カッター

●水を使用しない乾式切削方式を採用しており、3ステージサイクロンクリーナー+乾式フィルタを採用しています。
●切削粉塵をダストケースに回収できます。

商品コード		LK1 14000
呼称	(インチ)	14
メーカー		三笠産業
型式		MCD-RY14
ブレード径	(mm)	27
最大切断深さ	(mm)	50～100
使用ブレード寸法	(mm)	319～370
走行方式		手押し
集塵タンク容量	(L)	20
寸法	全長L (mm)	1,679
	全幅W (mm)	619
	全高H (mm)	970
質量	(kg)	142

販売品
・ブレード(アスファルト用)12～14インチ

ランマー

GA1 06000

GA1 060A0
(防音型)

商品コード		GA1 06000	GA1 060A0
呼称	(kg)	60	60防音型
メーカー		三笠産業	
型式		MT-55L	MT-55LSGK
打撃数	(Hz)	10.7～11.6	10.7～11.6
打撃板の寸法	(mm)	340×265	325×220
燃料		ガソリン	
燃料タンク容量	(L)	2.0	
寸法	全長L (mm)	715	712
	全幅W (mm)	350	375
	全高H (mm)	1,025	1,043
質量	(kg)	62	64

◎その他サイズ40・70・80kgもございます。

本カタログに記載されたものは、代表的機種であり、実際に納品されるものとは異なる場合がございます。詳しい仕様につきましては、最寄の営業所までご確認ください。

プレート

GB1 06000

GB2 30002

商品コード		GB1 04000	GB1 06000	GB1 070A0	GB2 30002
呼称	(kg)	40	60	70防音型	300
メーカー		三笠産業	エクセン	明和製作所	三笠産業
型式		MVC-40GA	EVC60FA	KP-6S	MVH306DS
打撃数	(Hz)	103	96.7	95	73
打撃板の寸法	(mm)	420×290	545×360	525×350	860×445
燃料		ガソリン			軽油
燃料タンク容量	(L)	1.5	3.6	2.7	3.3
寸法 全長L	(mm)	840	945	870	1,570
寸法 全幅W	(mm)	290	360	350	445
寸法 全高H	(mm)	820	845	835	970
質量	(kg)	46	63	70	340

前後進プレート（加速度計付）

GH7 30002

●搭載された加速度センサーによって、地盤剛性を定量的に確認できるため、より効率的な転圧作業が可能です。

商品コード		GH7 30002	GH7 40002
呼称		コンパス	エコノマイザー
メーカー		三笠産業	コベルコ建機
型式		MVH-306DSC-PAS	BPR45/55D
定格出力	(kW)	4.8	6.6
打撃数	(Hz)	73	70
打撃板の寸法	(mm)	860×445	900×550
燃料		軽油	
燃料タンク容量	(L)	3.3	5.0
寸法 全長L	(mm)	1,570	1,700
寸法 全幅W	(mm)	445	550
寸法 全高H	(mm)	1,120	800
質量	(kg)	330	396

ハンドガイドローラ

特教 特自検

商品コード		GC5 55000	GC5 60000		
呼称	(kg)	550	600		
メーカー		酒井重工業		関東鉄工	三笠工業
型式		HV50ST	HV60ST	H600	MRH-601DS
走行速度	(km/h)	3.5			3
ローラ幅	(mm)	595	635	590	650
起振力	(kN{kgf})	9.8{1,000}	11.8{1,200}	9.8{1,000}	10.8{1,100}
散水タンク容量	(L)	30		35	30
定格出力	(kW/min^{-1})	4.0/2,500			4.6/2,500
定格出力	(PS/rpm)	5.5/2,500		5.4/2,500	6.3/2,500
燃料		軽油			
燃料タンク容量	(L)	4.7		4.8	2.2
寸法 全長L	(mm)	2,450		2,355	2,265
寸法 全幅W	(mm)	640		634	692
寸法 全高H	(mm)	1,170		1,803	1,705
質量	(kg)	560	660	640	566

本カタログに記載されたものは、代表的機種であり、実際に納品されるものとは異なる場合がございます。詳しい仕様につきましては、最寄の営業所までご確認ください。

振動ローラ

特教 特自検

GC1 02500

商品コード		GC1 02500	GC1 04000	GC1 080B0
呼称	(t)	2.5	4	8
メーカー		酒井重工業		
型式		SW350-1	SW502-1	SW650
走行速度	(km/h)	13.5	10	11
ローラ幅	(mm)	1,200	1,300	1,480
起振力(L/H)	(kN{kgf})	20.6{2,100}×2	26.5{2,700}/34.3{3,500}	37{3,750}/69{7,000}
散水タンク容量	(L)	200	310	300×2
定格出力	(kW/min^{-1})	20.6/2,300	29.1/2,300	56/2,050
	(PS/rpm)	28.0/2,300	39.6/2,300	76/2,050
燃料		軽油		
燃料タンク容量	(L)	42.0	50	145
寸法	全長L (mm)	2,625	3,100	4,000
	全幅W (mm)	1,290	1,390	1,615
	全高H (mm)	1,570	1,705	2,780
質量	(kg)	2,750	4,090	7,100

◎その他、NETIS登録商品もございます。
◎組合せ可能なバックセンサー(P131掲載)もレンタル品としてご用意しております。

振動ローラ／土工用

特教 特自検

GC1 100A0

GC1 160AD
(ポリゴンドラム)

商品コード		GC1 100A0	GC1 115A0	GC1 160AD	GC1 200AD
呼称	(t)	10.0	11.5	16.0	20.0
種別		土工用		ポリゴンドラム	土工用垂直振動
メーカー		酒井重工業		コベルコ建機	酒井重工業
型式		SV512D	SV514D	BW213DH-4 BVC	SV900DV
走行速度	(km/h)	10		14.0	10.0
ローラ幅	(mm)	2,130		1,500	2,150
起振力(L/H)	(kN{kgf})	181{18,457}/260{26,513}	146{14,890}/255{26,000}	365{37,245}	343{35,000}
定格出力	(kW/min^{-1})	110.4/2,300	97/2,200	119/2,200	126/2,200
	(PS/rpm)	150/2,300	131.9/2,200	162/2,300	171/2,200
燃料		軽油			
燃料タンク容量	(L)	215		340	360
寸法	全長L (mm)	5,805		5,808	6,250
	全幅W (mm)	2,300		2,250	2,530
	全高H (mm)	2,885		2,972	2,975
質量	(kg)	11,950	11,740	14,900	19,700

◎その他、NETIS登録商品もございます。
◎組合せ可能なバックセンサー(P131掲載)もレンタル品としてご用意しております。

コンバインドローラ

特教 特自検

商品コード		GC3 02500		GC3 03600	
呼称	(t)	2.5		3.6	
メーカー		酒井重工業	ボーマクジャパン	酒井重工業	ボーマクジャパン
型式		TW352-1	BW115AC-2	TW502-1	BW131ACW-2
走行速度	(km/h)	12.0			
ローラ幅	(mm)	1,200		1,300	
起振力(L/H)	(kN{kgf})	20.6{2,100}	22.5{2,300}	26.5{2,700}/34.3{3,500}	27.4{2,794}
散水タンク容量	(L)	200		310	
定格出力	(kW/min^{-1})	19.2/2,300	20.8/2,400	25.5/2,300	20.9/2,400
	(PS/rpm)	26.0/2,300	28.3/2,400	35.0/2,300	28.4/2,400
燃料		軽油			
燃料タンク容量	(L)	40	50		
寸法	全長L (mm)	2,675	2,650	3,105	3,100
	全幅W (mm)	1,290		1,390	1,380
	全高H (mm)	1,575	1,730	1,705	1,750
質量	(kg)	2,640	2,530	3,540	3,600

◎その他、NETIS登録商品もございます。
◎組合せ可能なバックセンサー(P131掲載)もレンタル品としてご用意しております。

水中ポンプ 水処理機械
発電・溶接 照明機器
コンプレッサ エア機械
ハウス・備品
通信計測機器
環境関連機器
掘削・運搬 解体・林業
道路・整地 保安・鉄道
レンタカー 車両機械
高所作業車 作業足場・建築機器
荷役 揚重機械
コンクリート機器
汎用機器
プラント 関連機器
基礎 地盤改良機
シールド 推進機械
特定現場 仕様
資料

本カタログに記載されたものは、代表的機種であり、実際に納品されるものとは異なる場合がございます。詳しい仕様につきましては、最寄の営業所までご確認ください。

後付け衝突軽減システム搭載コンバインドローラ

特教 特自検

NETIS 登録番号　CB-240011-A

●バック走行時にAIカメラが人のみを検知します。
●検知距離8m(5mから減速開始)／検知幅は車体幅。
●人を検知すると自動でシリンダーが伸長、前後進レバーを中立の位置に戻し、減速・停止(パーキングブレーキが自動作動)します。

商品コード		GC3 02508 001	GC3 03608 001
呼称	(t)	2.5	3.6
メーカー		酒井重工業	
型式		TW354/3SCR	TW504/3SCR
走行速度(L/H)	(km/h)	5	7/10
ローラ幅	(mm)	1,000	1,300
起振力(L/H)	(kN{kgf})	9.2{940}	26.5{2,700}/34.3{3,500}
散水タンク容量	(L)	80	310
定格出力	(kW/min^{-1})	11.5/2,400	18.2/2,200
	(PS/rpm)	15.6/2,400	24/2,200
燃料		軽油	
燃料タンク容量	(L)	15	50
寸法	全長L (mm)	2,020	3,105
	全幅W (mm)	1,115	1,390
	全高H (mm)	1,485	1,705
質量	(kg)	1,380	3,540

※本装置は安全補助装置です。100%事故を防ぐものではございません。
使用にあたっても従来通りの安全注意事項を必ずお守りください。

水平振動ローラ

特教 特自検

商品コード		GC1 080BB
呼称	(t)	8
メーカー		酒井重工業
型式		SW650N
走行速度	(km/h)	11
ローラ幅	(mm)	1,480
起振力	(kN{kgf})	105 {10,700}
散水タンク容量	(L)	300×2
定格出力	(kW/min^{-1})	56/2,050
	(PS/rpm)	76/2,050
燃料		軽油
燃料タンク容量	(L)	145
寸法	全長L (mm)	4,000
	全幅W (mm)	1,615
	全高H (mm)	2,780
総質量[機械質量]	(kg)	7,400[6,800]

◎NETIS登録商品もございます。
◎組合せ可能なバックセンサー(P131掲載)もレンタル品としてご用意しております。

振動タイヤローラ

特教 特自検

商品コード		GC6 090B0
呼称	(t)	9.0
メーカー		酒井重工業
型式		GW750-2
走行速度	(km/h)	9.0
起振力(フロント/リア)	(kN{kgf})	45.1{4,600}/58.4{5,960}
ローラ幅	(mm)	1,950
タイヤ本数(前輪×後輪)	(本)	3×4
散水タンク容量	(L)	300×2
定格出力	(kW/min^{-1})	92/2,200
	(PS/rpm)	125/2,200
燃料		軽油
燃料タンク容量	(L)	130
寸法	全長L (mm)	4,540
	全幅W (mm)	2,200
	全高H (mm)	2,975
運転質量[機械質量]	(kg)	9,000[8,400]

本カタログに記載されたものは、代表的機種であり、実際に納品されるものとは異なる場合がございます。詳しい仕様につきましては、最寄の営業所までご確認ください。

振動マカダムローラ 特教 特自検

商品コード		GC7 090B0
呼称 (t)		9
メーカー		酒井重工業
型式		MW700-1
走行速度 (km/h)		12.0
ローラ幅	前輪(直径×幅)(mm)	1,400×550(2個)
	後輪(直径×幅)(mm)	1,400×1,100(1個)
散水タンク容量 (L)		680
定格出力	(kW/min⁻¹)	73/2,000
	(PS/rpm)	99.3/2,000
燃料		軽油
燃料タンク容量 (L)		100
寸法	全長L (mm)	4,700
	全幅W (mm)	2,100
	全高H (mm)	3,110
運転質量 [機械質量] (kg)		8,770[8,090]

マカダムローラ 特教 特自検

商品コード		GC4 100B0	
呼称 (t)		10	
メーカー		酒井重工業	
型式		R2-1	R2-2
走行速度 (km/h)		16.0	
ローラ幅	前輪(直径×幅)(mm)	1,620×550	
	後輪(直径×幅)(mm)	1,620×1,100	
散水タンク容量 (L)		680	
定格出力	(kW/min⁻¹)	56.0/2,050	54.6/2,200
	(PS/rpm)	76.0/2,050	74.2/2,200
燃料		軽油	
燃料タンク容量 (L)		120	100
寸法	全長L (mm)	5,020	
	全幅W (mm)	2,100	
	全高H (mm)	3,060	
運転質量[機械質量] (kg)		9,980[9,300]	

タイヤローラ 特教 特自検

商品コード		GC2 03000	GC2 100B0	GC2 100B0		GC2 100A0
呼称 (t)		3	10			10
メーカー		酒井重工業	日立建機カミーノ	酒井重工業		
型式		TS160	CP220-3	T2-1	TZ701	TZ704
走行速度 (km/h)		15.0	24	19.0	24.0	24
ローラ幅 (mm)		1,300	2,275			2,275
タイヤ本数(前輪×後輪)(本)		4×3	3×4			
散水タンク容量 (L)		200	3,700	3,800	4,000	3,500
定格出力	(kW/min⁻¹)	15.0/2,300	69.0/2,000	73.0/2,100	70.0/2,100	54.6/2,200
	(PS/rpm)	20.0/2,300	93.8/2,000	99.0/2,100	95.0/2,100	74.2/2,200
燃料		軽油				
燃料タンク容量 (L)		36	105	100		91
寸法	全長L (mm)	2,675	5,110	5,020	4,985	4,985
	全幅W (mm)	1,300	2,285	2,275		2,275
	全高H (mm)	1,770	2,860	2,905		2,905
運転質量[機械質量] (kg)		3,000[2,800]	12,855[9,100]	13,000[9,200]	13,000[9,000]	12,600[9,100]

◎NETIS登録商品もございます。

マグネット式LEDライト

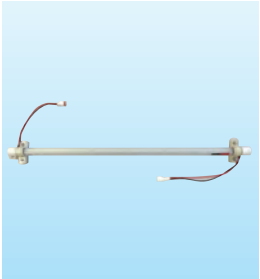

●マグネットで簡単取付けできます。
●取付け位置は任意で変更可能であり、角度も調整可能です。
●アスファルトフィニッシャーにも取付け可能です。

商品コード	AG1 00805	AG1 00810
代表管理番号	002315	002314
出力 (W×本)	8×5	8×10
電圧 (V)	12	24

※AG1 00805は変換器付きで12Vとなります。

路面温度計

温度計モニター

温度計センサー

ハンディタイプ

●転圧作業中にアスファルト舗装表面温度をリアルタイムで計測・表示します。

商品コード	温度計モニター	ZV5 00000
	温度計センサー	ZV5 00001
	ハンディタイプ	ZV5 00002
代表管理番号	温度計モニター	001408・003085
	温度計センサー	—
	ハンディタイプ	002351
センサータイプ		赤外線
測定温度範囲 (℃)		10~175

※温度センサー・モニターを取付ける為には、専用ブラケットの製作が必要になります。

本カタログに記載されたものは、代表的機種であり、実際に納品されるものとは異なる場合がございます。詳しい仕様につきましては、最寄の営業所までご確認ください。

アスファルトスプレイヤ

GD3 01510

商品コード		GD3 01510
メーカー		範多機械
タイプ		車載式
型式		CSM-15T
ノズル	(個)	扇形・円形(1/2")×1
散布能力	(L/min)	15(扇型)・8(円形)
散布圧力	(MPa{kgf/cm²})	0.1{1.0}
燃料		ガソリン
寸法	全長L (mm)	1,020
	全幅W (mm)	520
	全高H (mm)	750
質量	(kg)	50

アスファルトフィニッシャ

ナンバー付は 免 車検

GD1 25602

商品コード		GD1 14320	GD1 17410	GD1 20450	GD1 25602	GD1 25600
呼称	(m)	3.2	4.1	4.5	6.0	
メーカー		範多機械		住友建機		キャタピラージャパン
型式		F1432W3	F1741W3	HA45W-5	HA60W-7TV	MF-61WEⅡ
舗装幅	(mm)	1,400～3,200	1,750～4,100	2,000～4,500	2,300～6,000	2,330～6,000
最大舗装厚	(mm)	10～120	10～150		10～300	300(4.5m) 220(6.0m)
舗装速度	(m/min)	1～10.7	1～11	1～12	1.5～12	1～15
ホッパー容量	(t)	3.3	4.0	4.2	11.0	
クラウン量	(%)	−1～3		0～3	−1～3	0～3
定格出力	(kW/min⁻¹)	30.7/2,200	39.0/2,200	49.0/2,000	89.2/2,200	69.9/1,950
	(PS/rpm)	41.7/2,200	52.9/2,200	66.5/2,000	121/2,200	95/1,950
走行形式		ホイール式				
燃料		軽油				
寸法	全長L (mm)	4,805	5,405	5,460	6,800	6,650
	全幅W (mm)	1,680	1,995	2,180	2,490	
	全高H (mm)	1,990	1,970	1,980	2,645	2,580
質量	(kg)	5,995	7,130	7,550	13,650	13,490

◎バイブレータ、タンパバイブレータ付きもございます。
◎緊急脱出仕様、情報化施工仕様の6mクラスもございます。

合材加熱保温BOX

●保温力が抜群で、材料の無駄をなくし、コスト削減できます。

商品コード		GDC 20000
メーカー		竹内工業
型式		TASB-2TE
積載物		加温アスファルト合材
最大積載量	(kg)	2,000
電圧	(V)	100
寸法(L×W×H)	(mm)	3,040×1,540×1,100
質量	(kg)	700
積載可能車種		3tダンプ型トラック

※発電機は3kVA以上をご使用ください。

販売品

面取り型枠

作業風景

●舗装ジョイントの継ぎ目割れを防止します。

販売商品コード		MTKW-30-120-4000	MTKW-40-120-4000	MTKW-50-120-4000
寸法	全長L (mm)	4,000		
	全幅W(上段～下段) (mm)	120～90	120～95	120～100
	全高H (mm)	30	40	50
質量	(kg)	4.6	6.3	8.0

AKT24

施工方法

販売商品コード		AKT24-13	AKT24-5
商品サイズ	(mm)	13	5
梱包袋	(kg)	20	
保存可能期間		6ヶ月	
段積み		5段積まで	

※1袋20kgで厚さ1cmの舗装が1m²施工可能です。
13mmと5mmの2種類があります。車がよく通る場所には13mm、
表面をきれいにしたい場合は5mmをお使いください。

本カタログに記載されたものは、代表的機種であり、実際に納品されるものとは異なる場合がございます。詳しい仕様につきましては、最寄の営業所までご確認ください。

モーターグレーダー

技 特自検

GE1 31000

商品コード		GE1 31000	GH6 31000	GH6 37000
呼称	(m)	3.1		3.7
メーカー		キャタピラージャパン	コマツ	
型式		MG230Ⅲ	GD405A-3	GD655-3E0
ブレード	全長 (mm)	3,100		3,710
	最大地上高さ (mm)	430	360	480
	最大地下深さ (mm)	410	440	615
切削角度	(度)	36～81	33～81	29～77
最高走行速度(前進/後進)	(km/h)	45.0/45.4	46.5/23.9	48.0/37.0
定格出力	(kW{PS})	92.8{126}	92{125}	142{193}
前輪/後輪荷重	(kg)	2,935/7,180	2,960/6,940	4,935/11,620
燃料		軽油		
燃料タンク容量	(L)	210	215	340
寸法	全長L (mm)	7,640	7,015	8,695
	全幅W (mm)	2,160	2,115	2,460
	全高H (mm)	3,295	3,155	3,370
質量	(kg)	10,115	9,900	16,555
		DO	ICT	ICT

◎ICT施工対応機種(GH6)もございます。

ブルドーザ

技 特自検

商品コード		ECA 38AE0	ECA 380F0	ECB 70AF2	GH4 B0BF3
呼称	(t)	3.8		7.0	20
クローラーシュー		ゴム(乾地車)	鉄(湿地車)		
メーカー		コマツ		キャタピラージャパン	
型式		D21A-8	D21P-8	D3G	D6R-3
走行速度	(km/h)	4.8	4.4	9.0	11.5
性能寸法	ブレード幅 (mm)	2,170	2,560	3,105	4,065
	ブレード高 (mm)	590		730	1,120
	最大上昇量/下降量 (mm)	790/385	850/325	695/525	1,040/675
	チルト量 (mm)	250	280	455	700
	アングル角度 (度)	25			–
接地圧	(kPa{kgf/cm^2})	38.3{0.39}	24.6{0.25}	28.2{0.29}	33.0{0.33}
定格出力	(kW/min^{-1})	32.4/2,450		55.0/2,400	149/1,850
	(PS/rpm)	44.0/2,450		75.0/2,400	203/1,850
燃料タンク容量	(L)	60		165	424
寸法	全長L (mm)	3,365	3,350	4,020	5,725
	全幅W (mm)	2,170	2,560	3,105	4,065
	全高H (mm)	2,440	2,475	2,780	2,960
質量	(kg)	3,980	4,320	7,550	21,700
		DO	DO	DO	ICT

◎情報化施工対応機種(GH4)もございます。

路面乾燥車

特教 特自検 ナンバー付は 免 車検

●冬季の道路工事で活躍する、ヒーターを搭載した車両です。
●路面を加熱することで、雪や氷を溶かしたり、濡れた路面を乾燥させることができます。

EBF 04000 004

商品コード		EBF 04000 004
乾燥方式		熱風送風型
ホイールローダ	メーカー	ヤンマーV4-7
	全長L (mm)	5,970
	全幅W (mm)	2,500
	全高H (mm)	2,550
発電機	型式	ヤンマーYDG500VS-5E
	励磁方式	自励式回転界磁型
	定格出力 (kVA)	4.0
	定格電圧 (V)	100
	定格電流 (A)	40
送風機	出力 (kW)	0.45×4台
	型式	シズオカF300TS
バーナー部	バーナー型式	FB20(電動機0.2kW)4台)
	使用燃料	白灯油(JIS 1号灯油)
	燃料消費率 (L/h)	68
	燃料タンク容量 (L)	400
	バーナー総出力 (Kcal)	592,000
フード部寸法	(mm)	2,500×1,560
運転整備質量	(kg)	5,115

DO

本カタログに記載されたものは、代表的機種であり、実際に納品されるものとは異なる場合がございます。詳しい仕様につきましては、最寄の営業所までご確認ください。

カラーコーン

商品コード		GG1 10000
代表管理番号		00106
色		赤
寸法	全長L (mm)	700
	底面幅W (mm)	365
質量	(kg)	1.0

KE

RSコーン

●耐久性、柔軟性、復元力に優れた軟質PVC製。
トラックに踏まれても破損しにくい仕様です。

商品コード		GG1 60000
代表管理番号		001173
寸法	全長L (mm)	710
	底面幅W (mm)	365
質量	(kg)	3.5

KE

コーンバー

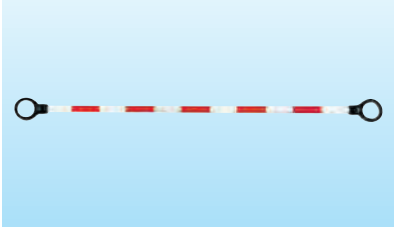

商品コード	GG2 20000
代表管理番号	00108
色	赤白
サイズ (mm)	60×60
全長L (mm)	2,000

◎色はその他もございます。 KE

保安灯 ソーラー式ハイパーツイン

●太陽光充電により、電池不要です。

商品コード		GGM 82000
代表管理番号		001925
無日照動作	(日)	約12
寸法	全長L (mm)	210
	全幅W (mm)	90
	取付部 (mm)	φ34

※アクティオオリジナル仕様です。 KE

チューブライト

商品コード		GGD 11000
代表管理番号		00473
電源	(V)	AC100
光源	(個)	24(LED:発光素子)
閃光数	(回/分)	80±20×2
寸法	口径 (mm)	22
	全長L (m)	10

※接続：50本可能(200m)。 KE
◎ソーラーチューブライトもございます。

8連灯(すずらん灯)

商品コード	GGM 90000 001
代表管理番号	001354
電源 (V)	AC100

※3mピッチ。LED電球を使用。 KE
カバーは赤·白がございます。

バリケード

商品コード		GG3 10022
代表管理番号		0082K
寸法	全長L (mm)	1,200
	全幅W (mm)	500
	全高H (mm)	800

KE

フェンス(樹脂)

商品コード		GG3 510S0
代表管理番号		003741
色		黄
寸法	全長L (mm)	62
	全幅W (mm)	480
	全高H (mm)	800(クランプ含)
質量	(kg)	約2

※クランプ付き(2個)です。 KE
※アクティオオリジナル仕様です。

フェンス(バリケードブロック)

商品コード		GG3 71000
代表管理番号		002409
色		赤色·白色2色カラー
寸法	全長L (mm)	1,000
	全幅W (mm)	450
	全高H (mm)	550
質量	(kg)	18.7
満水時質量	(kg)	約140

KE

本カタログに記載されたものは、代表的機種であり、実際に納品されるものとは異なる場合がございます。詳しい仕様につきましては、最寄の営業所までご確認ください。

仕様等の詳細に関しましては、「安全・保安用品カタログ」もご用意しております。

フェンス(ガードフェンス)

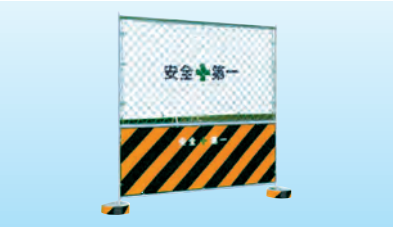

商品コード		GG3 20400
代表管理番号		001176
寸法	全幅W (mm)	1,810
	全高H (mm)	1,800
質量	(kg)	16

※目隠しシート・結束ヒモは販売品です。 KE

フェンス(プラスチック)

商品コード		GG3 41030
代表管理番号		001181
色		緑
寸法	全幅W (mm)	1,000
	全高H (mm)	1,180
質量	(kg)	4

◎色はその他もございます。 KE

ウェイト

GG6 00020(コーンウェイト)

GG6 20100(フェンス用コンクリート台)

GG6 20001(フェンス用鋼製台)

商品コード	GG6 00020	GG6 20100	GG6 20001
代表管理番号	00107	0056E	001316
質量 (kg)	2.3	10.0	

KE

CTプロテクター

ZBH 35084　　ZBH 40040

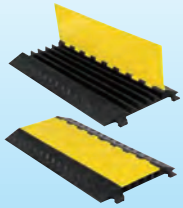

商品コード		ZBH 20100	ZBH 40040	ZBH 35084
代表管理番号		0070M	00A09	005733
適用電線 (mm)		φ20	φ40	φ35以下×5
寸法	全長L (mm)	10,000	4,000	922
	全幅W (mm)	100	150	535
	全高H (mm)	30	50	

KE

ゴムマット

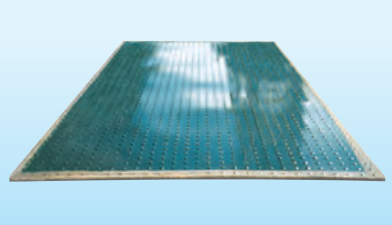

商品コード	ZZF 00000	
代表管理番号	001334	001336
厚さ (mm)	15	20
幅×長 (mm)	1,000×2,000	
質量 (kg)	36	48

KE

ゴムマット歩行者通路

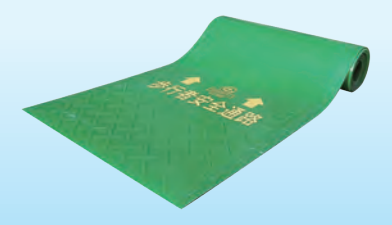

商品コード		ZZF 20000
代表管理番号		0081K
寸法	全長L (mm)	3,600
	全幅W (mm)	600
	厚さ (mm)	3

KE

プラスチック製敷板

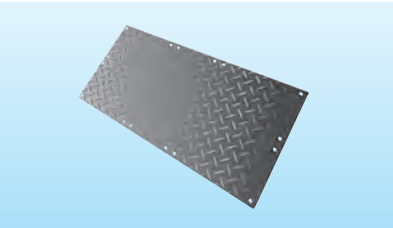

商品コード		ZZG 00000
代表管理番号		00585
呼称	(尺)	4×8
耐荷重	(t)	60
寸法	全長L (mm)	2,440
	全幅W (mm)	1,220
	全高H (mm)	13
質量	(kg)	39

敷鉄板

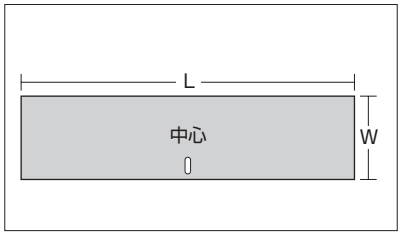

商品コード		ZZC 51000	ZZC 52000
代表管理番号		00966	00967
呼称	(尺)	5×10	5×20
寸法	全長L (mm)	3,000	6,000
	全幅W (mm)	1,500	
	厚さ (mm)	22	
質量	(kg)	810	1,620

◎3×6、4×8もございます。

セルダンパー防振マット

●住宅街や病院に隣接した土木建設工事において振動対策に最適です。

商品コード	T71 0250S
代表管理番号	003733
メーカー	イノアックコーポレーション
型式	BF-150
最大積載荷重 (t)	25(8枚使用時)
寸法 (mm)	1,500×750×50
質量 (kg)	約 9

KE

本カタログに記載されたものは、代表的機種であり、実際に納品されるものとは異なる場合がございます。詳しい仕様につきましては、最寄の営業所までご確認ください。

工事看板

商品コード	GG7
寸法 (mm)	550×1,400

※看板のデザインは各種取揃えております。詳細は最寄の営業所までお問い合わせください。
※納品時は枠付となります。

工事看板（高輝度）

商品コード	GG7
メーカー	スリーエム
寸法 (mm)	275×1,400

車両追突ストッパー

●テコの原理により車両の前輪を浮かせて強制的に停止させます。
●折りたたみ式でコンパクト収納可能です。

商品コード	GGR 00000 002	
代表管理番号	001962	
全幅W (mm)	500	800
質量 (kg)	14.8	22.2

反射矢印板

商品コード	GG9 00000
代表管理番号	00435
寸法 (mm)	450×900
質量 (kg)	11.2

◎高輝度もございます。

反射矢印板　ソーラー式LED

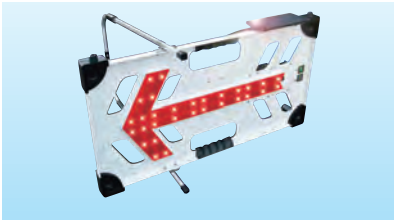

商品コード		GG9 42000
代表管理番号		005717
寸法	全長L (mm)	805
	全高H (mm)	455

回転灯

商品コード	GG4 50100
代表管理番号	002287
電源 (V)	DC12～24
光源 (個)	12(LED:発光素子)
寸法(L×W×H) (mm)	185×142×130
質量 (g)	910

◎電球タイプ(12V, 24V)もございます。

電子警告灯　ソーラー式

●CUDO登録製品です。
●ソーラパネル·バッテリー、一体型です。

商品コード		GGE 40000 001
代表管理番号		0059X
ソーラーパネル		高効率結晶セル (6V/4.5W)
警告灯寸法	全長L (mm)	600
	全幅W (mm)	110
	全高H (mm)	600
質量 (kg)		8

信号機　GPSソーラー2灯

●CUDO登録商品です。

商品コード	GGJ 11104
メーカー	インフォメックス松本
型式	IGS225DS
発光部径 (mm)	φ250
発光素子	超高輝度LED
消費電力 (W)	2以下
バッテリ動作 (日)	約7
寸法(L×W×H)(mm)	600×600×2,040
質量 (kg)	50

本カタログに記載されたものは、代表的機種であり、実際に納品されるものとは異なる場合がございます。詳しい仕様につきましては、最寄の営業所までご確認ください。

仕様等の詳細に関しましては、「安全·保安用品カタログ」もご用意しております。

電光表示機LED

4文字2段

NETIS 登録番号 KT-200021-VE

商品コード			GGH 42800 004
呼称			4文字2段
型式			SGST42FAMS
電源			DC12V 100Ah
太陽電池（公称最大出力）（W）			100
無日照動作連続稼働日数※1（日）			6
寸法	全長L（mm）		1,560
	全幅W（mm）		1,370
	全高H	ソーラーパネル収納時（mm）	1,794
		昇降時（mm）	2,792
質量（kg）			253

※1 バッテリー満充電の状態で標準点滅表示の場合。

3文字1段

NETIS 登録番号 KK-220082-A

●環境に配慮したソーラー型電光盤です。

商品コード	GGH 31061 002
電源	70Ah（5時間率）ディープサイクルバッテリー（EB65相当）
ソーラーパネル（mm）	50W（W1,218×H345）
上昇幅（mm）	600
無日照動作（日）	約5
寸法(L×W×H)（mm）	1,200×1,166~1,600×1,835~2,535
質量（kg）	約190

LEDガードマン

●ソーラーLEDなので、スペース、騒音、排ガスの苦情の心配がございません。
●アニメーション8パターン内蔵しております。

商品コード	GGH 00600
電源（V）	AC100
電力（W）	300
表示画面	縦4行　横2列
無日照動作（日）	約5
寸法(L×W×H)（mm）	1,000×650×1,740
質量（kg）	80

※天候·設置環境及び条件により性能を十分に 発揮できない場合もございます。

5文字3段

商品コード	GGH 53800
電源（V）	AC100
太陽電池	100W 200Ah
昇降方法	手動ウインチ式
無日照動作（日）	約3
寸法(L×W×H)（mm）	1,780×1,320×2,640~3,700
質量（kg）	約400

トイレカー用ソーラー式

使用例

●CUDO登録商品です。

商品コード		GGH 31031
電源		80Ahディープサイクルバッテリー
ソーラーパネル（W）		50
昇降方法		手動昇降式（ダンパー機構）
上昇幅（mm）		600
無日照動作（日）		約6
LED画面	W'×H'（mm）	960×320
	色	フルカラー
寸法(L×W×H)（mm）		800×1,460×1,835~2,435
質量（kg）		約160

※昇降時高さは2,435mmです。
※天候·設置環境及び条件により性能を十分に発揮できない場合もございます。

本カタログに記載されたものは、代表的機種であり、実際に納品されるものとは異なる場合がございます。詳しい仕様につきましては、最寄の営業所までご確認ください。

軌陸ダンプ

免 車検

GF1 33EA0

寸法図

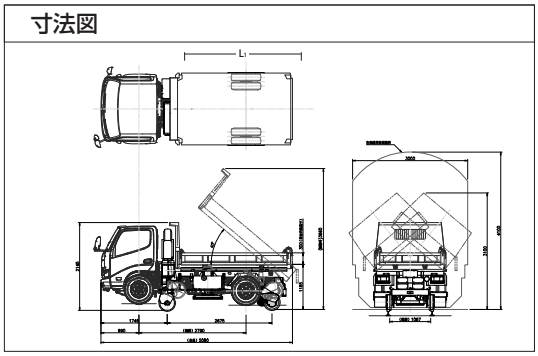

商品コード		GF1 33EM0	GF1 33EA0	GF1 33DA0
型式※1		OR3D-008	D-1628	OR3DS-001
最大積載量※2	(kg)	2,800	2,550～2,800	2,950
燃料		軽油		
乗車定員	(人)	3		
ダンプ装置		三転式ダンプ、荷台三方開		
軌陸駆動方式		タイヤの動力で鉄輪を駆動		
ミッション		6速マニュアル	6速オートマチック	
鉄車輪径	(mm)	φ380	φ382	φ380
対応軌道	(mm)	1,067		1,435
鉄輪絶縁		4輪絶縁		
軌陸ブレーキ（ブレーキペダル連動）		前輪ディスク式ブレーキ		前輪ディスク式
		後輪タイヤ動力連動式		
		サイドブレーキON時 4輪駐車ブレーキ作動		
寸法※2	全長L (mm)	5,080	6,020	4,970
	全幅W (mm)	1,960	1,890	1,990
	全高H (mm)	2,145	2,090	2,105
	荷台長L_1 (mm)	2,950	3,050	2,950
	荷台幅W_1 (mm)	1,775	1,770	1,770
オンレール時の荷台高さ	(mm)	1,185	1,185	1,270
車両重量※2	(kg)	5,030	5,030	4,860
車両総重量	(kg)	7,995		7,955

※1 JR東日本型式認定番号　OR3D-008：YA-02-010改、D-1628：YA-02-010改、OR3DS-001：YA-02-012改、OR3DS-002：YA-02-014改 (TE)
※2 車載装備や車両型式によって異なります。
▲センター取扱い機器の為、センターからの配送となります。

軌陸トラッククレーン付

技 免 車検

GF2 34CA1

アクティオ製

寸法図

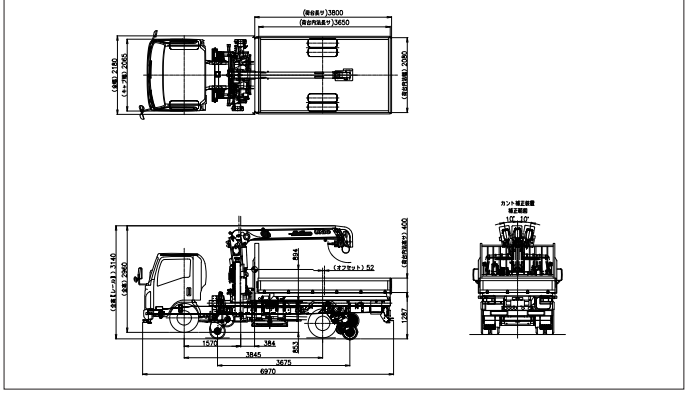

商品コード		GF2 34CA1	GF2 34CM1
軌陸型式		OR3CM-003	UJ092
最大積載量※1	(kg)	1,200	
燃料		軽油	
乗車定員	(人)	2	
クレーン装置		2.9t吊りフックイン	
軌陸駆動方式		タイヤの動力で鉄輪を駆動	油圧ポンプの動力で鉄輪を駆動
ミッション		6速オートマチック	6速マニュアル
鉄車輪径	(mm)	φ380	φ385
対応軌道	(mm)	1,067・1,372・1,435	
鉄輪絶縁		4輪絶縁	絶縁・短絡切替スイッチ
軌陸ブレーキ（ブレーキペダル連動）		前輪ディスク式ブレーキ	前鉄輪走行用モーター内蔵のブレーキ
		後輪タイヤ動力連動式	4輪ディスクブレーキ
		サイドブレーキON時4輪ブレーキ作動	手動による非常用4輪ディスクブレーキ
寸法※1	全長L (mm)	6,810	6,450
	全幅W (mm)	2,180	2,200
	全高H (mm)	2,910	3,190
	荷台長L' (mm)	3,660	3,170
	荷台幅W' (mm)	2,080	
車両重量※1	(kg)	6,680	6,650
車両総重量	(kg)	7,970	7,990

※1 車載装備や車両型式によって異なります。 (TE)
▲センター取扱い機器の為、センターからの配送となります。

■空車時クレーン定格総荷重・作業半径

ブーム①、①＋②使用時

作業半径（m）	1.5	1.6	1.8	2.0	2.5	3.0	3.5	4.0	4.5	4.93
定格総荷重（t）	1.93	1.83	1.63	1.43	1.03	0.73	0.53	0.43	0.33	0.28

ブーム①＋②＋③使用時

作業半径（m）	2.2	2.5	3.0	3.5	4.0	4.5	5.0	5.5	6.0	6.83
定格総荷重（t）	1.28	1.03	0.73	0.53	0.43	0.33	0.28	0.25	0.23	0.2

ブーム①＋②＋③＋④使用時

作業半径（m）	3.0	3.5	4.0	5.0	6.0	7.0	8.0	8.73
定格総荷重（t）	0.73	0.53	0.43	0.28	0.23	0.18	0.15	0.13

※上表は水平堅土上で、クレーン本体アウトリガを**中間張出**した時の性能であり、つり具等の質量を含んだ値です。最大張出・最小張出の性能は別途お問い合わせください。

仕様等の詳細に関しましては、「鉄道機械レンタルカタログ」もご用意しております。

軌陸高所作業車

特教 免 特自検 車検 GF5 01253・GF5 01743は 技 免 特自検 車検

GF5 A0993 001（U565）

GF5 01212（LK12C1FN）

商品コード		GF5 A0993 001	GF5 A0993 002	GF5 01253	GF5 01212	GF5 01744
呼称（バケット床面高さ）（m）		9.9		12.5	12.1	17.4
作業床		デッキ		バケット		
格納方式		後方格納	前方格納			
メーカー		アイチコーポレーション	タダノ	アイチコーポレーション		
型式※1		U565	AT-100SDW	LK12A	LK12C1FN	LK17M1FS
積載荷重（kg）		2名または500		2名または200		
バケット内寸法	全長L'（mm）	2,700	2,800	700		
	全幅W'（mm）	1,500	1,550	1,000		
	全高H'（mm）	900	910	900		
鉄輪径（mm）		φ385	φ420	φ385	φ410	φ410
対応軌道幅（mm）		1,067・1,372・1,435			1,067・1,435	1,067・1,372・1,435
鉄輪絶縁		絶縁・短絡切替スイッチ				
寸法	全長L（mm）	5,020	5,875	5,900	6,460	6,940
	全幅W（mm）	2,180	2,200	2,175	2,170	2,300
	全高H（mm）	3,450	3,180	3,360	3,130	3,490
車両重量（kg）		7,740	7,490	7,630	7,140	11,000未満
車両総重量（kg）		7,910	7,990	7,890	7,460	10,950

※1 JR東日本型式認定番号　LZ10KRS：AK-05-029改、U565：AK-05-027改、AT-100SDW：TD-05-001改、LK12A：AK-05-025改、LK17M1FS：AK-05-031改、TE
LK12C1FN：AK-05-033

◎軌陸高所デッキタイプは11t車もございます（LZ10KRS）。

寸法図

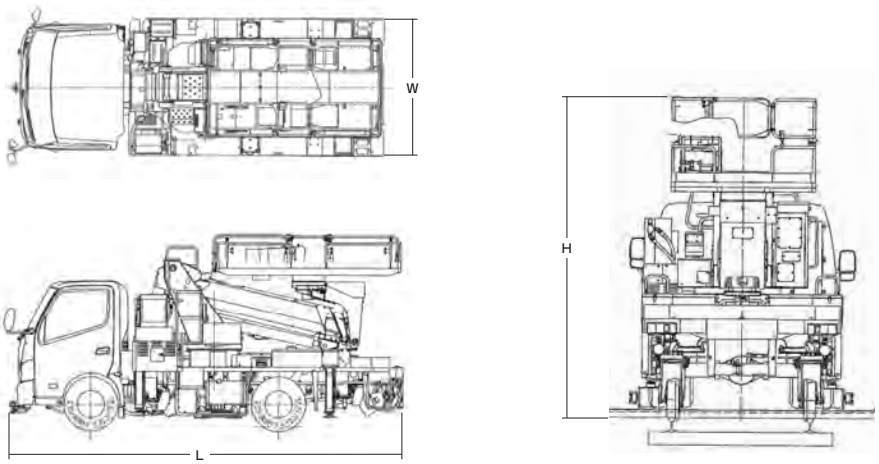

本カタログに記載されたものは、代表的機種であり、実際に納品されるものとは異なる場合がございます。詳しい仕様につきましては、最寄の営業所までご確認ください。

軌陸平トラック(狭軌)

免 車検

商品コード		GF9 30DM0	GF9 30DA0
メーカー		アクティオ	
型式		OR3TN-002※1	OR3TN-001※2
最大積載量※3	(kg)	2,400	2,550
燃料		軽油	
乗車定員	(人)	2	
軌陸駆動方式		タイヤの動力で鉄輪を駆動	
ミッション		6速マニュアル	6速オートマチック
鉄車輪径	(mm)	φ382	φ380
対応軌道幅	(mm)	1,067	1,067
鉄輪絶縁		4輪絶縁	4輪絶縁
軌陸ブレーキ(ブレーキペダル連動)		前輪ディスク式ブレーキ	前輪ディスク式ブレーキ
		後輪タイヤ動力連動式	後輪タイヤ動力連動式
		サイドブレーキON時4輪駐車ブレーキ作動	サイドブレーキON時4輪駐車ブレーキ作動
寸法※3	全長L (mm)	6,850	6,915
	全幅W (mm)	2,180	2,190
	全高H (mm)	2,445	2,510
	荷台長L_1 (mm)	4,500	4,445
	荷台幅W_1 (mm)	2,080	2,080
車両重量※3	(kg)	5,460	5,330
車両総重量	(kg)	7,970	7,980

※1 JR東日本型式認定番号　OR3TN-002：YA-02-015改
※2 JR東日本型式認定番号　OR3TN-001：YA-02-011改
※3 車載装備や車両型式によって異なります。

TE

軌陸バックホー

技 特自検

PC58UUT-6

PC78UUT-10

商品コード		GF3 02010	GF3 02510
呼称	(m^3)	0.2	0.25
新JIS表示	(m^3)	0.22	0.28
メーカー		コマツ	
型式※1		PC58UUT-6	PC78UUT-10
走行速度(オンレール)	(km/h)	30	30
最大掘削力	(kN{kgf})	39.2{4,000}	61.3{6,250}
性能寸法	バケット幅 (mm)	680	750
	A:最大掘削高 (mm)	2,945	2,820
	B:最大ダンプ高 (mm)	1,630	1,345
	C:最大掘削深さ (mm)	3,980	3,980
	D:最大掘削半径 (mm)	5,675	6,255
定格出力	(kW/min^{-1})	27.7/2,400	48.8/1,950
	(PS/rpm)	37.7/2,400	66.4/1,950
燃料タンク容量	(L)	63	86
寸法	全長L (mm)	5,755	6,375
	全幅W (mm)	2,355	2,475
	全高H (mm)	2,635	2,745
対応軌道幅	(mm)	1,067・1,372・1,435	
鉄輪絶縁		4輪絶縁	
後方旋回半径	(mm)	1,070	1,345
質量	(kg)	7,350	10,900

◎0.2m^3はコベルコ製もございます。
◎クレーン仕様もございます。
※バケット幅はサイドカッターを含みます。
※性能寸法のA・Bは4mの高さ制限時になります。
※1 JR東日本型式認定番号　PC58UUT-5:KO-01-017改、PC78UUT-6:KO-01-016改、SK50UR-3:KC-01-002改、SK50UR-5:KC-01-002改、PC58UUT-6:KO-01-021改、PC78UUT-10:KO-01-020改

▲センター取扱い機器の為、センターからの配送となります。

TE

寸法図

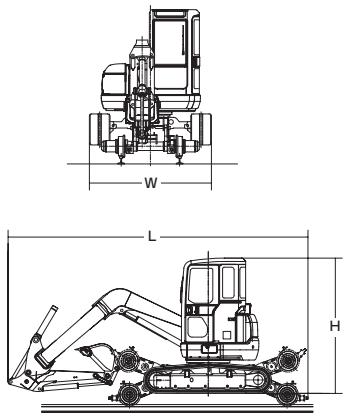

クローラ時作業範囲図

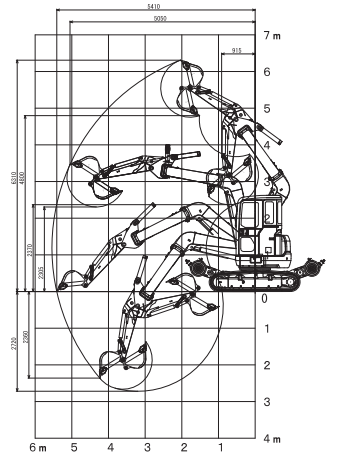

本カタログに記載されたものは、代表的機種であり、実際に納品されるものとは異なる場合がございます。詳しい仕様につきましては、最寄の営業所までご確認ください。

軌陸クローラクレーン

技 揚検

GF4 49500 002

商品コード		GF4 49500 002
型式		CK90UR-2
最大吊上能力	(t×m)	4.9×2.1
最大作業半径	(kg×m)	200×14.01
最大地上揚程	(m)	15.3
ブーム長さ	(m)	4.25～14.77
ロープ速度	(m/min)	104～150(4層目・4本掛け)
旋回速度	(rpm)	2.5
走行速度	車輪 (km/h)	27.6
	クローラ (km/h)	1.7(1速)/2.8(2速)
オンレール走行装置	駆動方式	油圧駆動式
	対応軌道幅 (mm)	1,067・1,372・1,435
	鉄輪絶縁	4輪絶縁
	ブレーキ装置	油圧モータ内蔵ブレーキ
	留置ブレーキ	油圧式ディスクブレーキ
エンジン出力	通常用 (kW{PS})	41{56}
	非常用 (kW{PS})	6.6{9}
接地圧(地上)	(kPa{kgf/cm²})	59.2{0.60}
寸法	全長L (mm)	5,860
	全幅W (mm)	2,420
	全高H (mm)	2,790
運転質量	(kg)	12,730

◎2.9t吊もございます(CK80)。
◎ヘビーウェイトタイプもございます(CK110)。
▲センター取扱い機器の為、センターからの配送となります。

TE

■定格総荷重表(kg)

ブーム長さ / 作業半径(m)	4.25m 静止吊り	4.25m 走行吊り	6.88m 静止吊り	6.88m 走行吊り	9.51m 静止吊り	9.51m 走行吊り	12.14m 静止吊り	14.77m 走行吊り
1.0	4,900	2,000						
1.5	4,900	2,000	4,900	2,000	2,600	1,400		
2.0	4,900	2,000	4,900	2,000	2,600	1,400	2,000	
2.1	4,900	2,000	4,900	2,000	2,600	1,400	2,000	
2.5	3,820	2,000	3,780	2,000	2,600	1,400	2,000	1,400
3.0	2,920	1,600	2,990	1,640	2,300	1,250	2,000	1,400
3.5	2,310/3.49m	1,270/3.49m	2,430	1,340	2,030	1,090	1,910	1,400
4.0			2,000	1,100	1,770	950	1,670	1,400
4.5			1,670	910	1,550	830	1,470	1,330
5.0			1,400	770	1,360	730	1,300	1,230
6.0			1,000	550	1,040	560	1,030	1,020
7.0			950/6.12m	520/6.12m	800	430	820	860
8.0					600	320	650	720
9.0					430/8.75m	230/8.75m	520	590
10.0							410	470
11.0							320	390
12.0							270/11.38m	300
13.0								250
14.0								200
14.01								200

※すべての数値は4本掛フックの状態での値です。

■作業範囲図

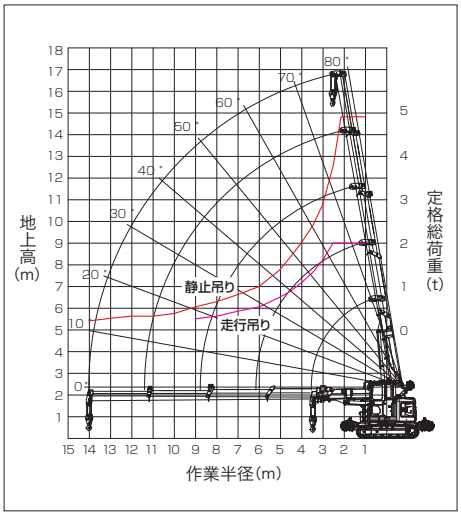

アルミ軽便トロ

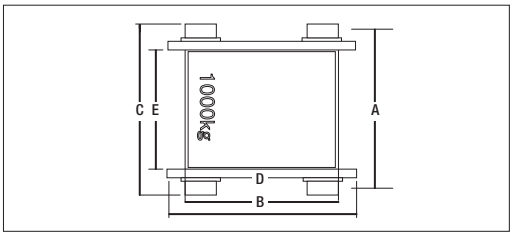

商品コード		GFB A0010	GFB B0010	GFB C0010
仕様		狭軌	中軌	標準軌(広軌)
許容積載量	(kg)	1,000		
寸法	軌間A (mm)	1,067	1,372	1,435
	全長B (mm)	1,500		
	全幅C (mm)	1,230	1,538	1,600
	荷台の長さD (mm)	1,200		
	荷台の幅E (mm)	980	1,285	1,350
車輪の材質		アルミ＋特殊ウレタンゴム		
電気絶縁		4輪・シャフト・車軸		
ブレーキ装置		自動		
質量	(kg)	45	55	65

◎3tトロッコの取扱いもございます。
▲センター取扱い機器の為、センターからの配送となります。

TE

本カタログに記載されたものは、代表的機種であり、実際に納品されるものとは異なる場合がございます。詳しい仕様につきましては、最寄の営業所までご確認ください。