荷役・揚重機械

小型揚重機

電動チェーンブロック	182
手動チェーンブロック	182
レバーブロック	182
トロリ	182
ギヤードトロリ	182
プレントロリ	182
ベビーホイスト	183
無線式	183
有線式	183
ベビーホイスト用アーム	183
チルホール	184
チルローラ	184
ウインチ／ベビーウインチ	184
クランプ	185
仮設クランプ	185
横つり専用クランプ（ABA）	185
ハンドリフター	185
ねじ式万能型クランプ（PCA）	185
U 字溝吊クランプオート	185
マシンバイス	185
マルチバイス　ワニ 1000	185
マイティオート	185

ジャッキ

ジャーナルジャッキ	186
パワージャッキ（単動式）	186
爪付油圧ジャッキ	186

荷役・運搬機械

フォークリフト	187
パワーリフター	188
ハンドパレット	188
ハリキンジャッキ	188
チルタンク	189
台車	189
平床台車	189
アルミ製台車	189
ボックスパレット（メッシュパレット）	190
カゴ台車（セキュリティラック）	190
多目的台車	190
簡易棚	190

自走式クレーン

クローラクレーン 2.9t	191
クローラクレーン 4.9t	192
クローラクレーン 4.9t　ヘビーウェイト	193
カニクレーン	194
ミニクレーン（オールバッテリー仕様）	195
カニクレーン　ナックルブーム（電動併用仕様）	195

タワークレーン

タワークレーン（100t・m 以上）	196
解体用クレーン	197
タワークレーン（40t・m 以下）	198
ミニタワークレーン（ミニコンパス）	198

吊荷旋回制御装置

スカイジャスター（吊荷旋回制御装置）	199
自動玉外し装置	199

仕様等の詳細に関しましては、「プラント＆メンテナンスカタログ」に掲載しております。

電動チェーンブロック

DA6 01000

DA1 02430
（セレクト）

ワイヤーキンクなしで
巻上スピードも速い
100Vモーター

商品コード	DA6 00500	DA6 01000	DA6 01500	DA6 02000	DA6 02800	DA6 05000	DA6 10000	DA6 15000
呼称 (t)	0.5	1	1.5	2	2.8	5	10	15
標準揚程 (m)	6							
横行型	2点式							
周波数 (Hz)	50/60兼用							
電源 (V)	三相 200/220							
出力 (kW)	0.9	1.8		3.5			3.5×2	
質量 (kg)	37	55	74	93	111	137	366	498

商品コード	DA4 00500	DA4 01000	DA4 01500	DA4 02800	DA4 04800	DA1 02420	DA1 02430	DA1 04815
呼称 (t)	0.5	1	1.5	2.8	4.8	0.24		0.48
標準揚程 (m)	6					20	30	15
横行型	4点式					2点式		
周波数 (Hz)	50/60兼用							
電源 (V)	三相 200/220					100		
出力 (kW)	0.9	1.8		3.5		0.6		
質量 (kg)	68	85	112	159	207	22.0	23.5	34

※質量は揚程6mの場合です。

⚠給電ケーブル仕様長さは5.0mです。
⚠揚程（ロードチェーン）・ボタンコード・給電ケーブルの長さは、それぞれ標準仕様以外の長さもご相談に応じます。
⚠ロードチェーンは焼入れチェーンの為、継ぎ足しができませんのでご注意ください。
⚠標準仕様には帆布特殊加工のチェーンバケットが装備されておりますが、揚程を長くする場合は、鋼製バケットになることもありますので、ご確認ください。
⚠吊上揚程は、1t:6～30m、2t:6～30m、2.8t:6～30mまでご用意できます（お時間をいただく場合がございます）。
▲センター取扱いの為、センターからの配送となります。

手動チェーンブロック

DA5 01006

商品コード	DA5 01006	DA5 01506	DA5 02006	DA5 03006	DA5 05006	DA5 10006
代表管理番号	00556	00557	00558	00559	00560	–
呼称 (t)	1	1.5	2	3	5	10
標準揚程 (m)	2.5		3			3.5
巻上平均手動力(N{kgf})	284{29}	343{35}	353{36}		333{34}	353{36}
ロードチェーン掛数(本)	1			2		4
質量 (kg)	11.5	14.5	20	24	41	83

▲センター取扱いの為、センターからの配送となります。

レバーブロック

商品コード	DG6 07500	DG6 15000	DG6 30000	DG6 60000
代表管理番号	00562	00563	00564	00565
呼称 (t)	0.75	1.5	3	6
吊上揚程 (m)	1.5			
巻上平均手動力(N{kgf})	284{29}		343{35}	353{36}
質量 (kg)	6.2	9.6	15.5	27

▲センター取扱いの為、センターからの配送となります。

トロリ

ギヤードトロリ

1～3t

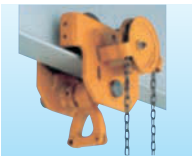

5t

商品コード	DA7 01000	DA7 02000	DA7 03000	DA7 05000
代表管理番号	00926	00927	00928	00929
呼称 (t)	1	2	3	5
メーカー	キトー			
型式	TSG010	TSG020	TSG030	TSG050
適用レール幅(mm)	75·100·125	100·125·150	125·150	125·150·175
最小回転半径(mm)	1,300	1,500	1,700	2,300
質量 (kg)	12	19	27	56

プレントロリ

1～3t

5t

商品コード	DA8 01000	DA8 02000	DA8 03000	DA8 05000
代表管理番号	00930	00931	00932	00933
呼称 (t)	1	2	3	5
メーカー	キトー			
型式	TSP010	TSP020	TSP030	TSP050
適用レール幅(mm)	75·100·125	100·125·150	125·150	125·150·175
最小回転半径(mm)	1,300	1,500	1,700	2,300
質量 (kg)	8	14	23	50

⚠防雨構造にはなっておりません。
⚠危険な作業では絶対に使用しないでください。
⚠荷重は能力の70%以下で余力をもってご使用ください。
⚠もし故障やトラブルになっても損害や災害が発生しない様、万全の対策を講じてから安全第一でご使用ください（トロリのトラブルは大事故・大災害につながります）。
▲センター取扱いの為、センターからの配送となります。

本カタログに記載されたものは、代表的機種であり、実際に納品されるものとは異なる場合がございます。詳しい仕様につきましては、最寄の営業所までご確認ください。

ベビーホイスト

特教

無線式

●吊り荷の下に入ってしまう事への防止につながります。
●有線リモコンを引っ張りコンセント部等断線や差込部(メタルコンセント)の抜けのトラブルが無くなります。
●ワイヤーと有線リモコンコードの絡まりが無くなります。(※長尺物の吊り荷と有線リモコンコードが絡まるトラブルが無くなります。)

※有線式押しボタンは付属しておりません

商品コード		DA2 10505	DA2 13305	DA2 20305	DA2 23205	DA2 40155
メーカー		トーヨーコーケン				
型式		BH-N950R	BH-N430R	BH-N930R	BH-N820R	DB-N930R
吊上荷重	(kg)	100	130	200	230	400
揚程	(m)	50	30	30	20	15
巻上速度	(m/min)	26	13	21	14	10.5
周波数	(Hz)	50/60兼用				
電源	(V)	100				
モータ出力	(W)	800	400	800	580	800
ワイヤ	(m)	φ4×51	φ5×31	φ5×31	φ5×21	φ5.5×32
操作コード	(m)	無線式				
電源コード		2mm²×3芯×5m				
寸法 全長L	(mm)	220				294
寸法 全幅W	(mm)	450	363	450	420	450
寸法 全高H	(mm)	826	801	826	826	916
質量	(kg)	19	15	19	17	21

▲センター取扱いの為、センターからの配送となります。 KO

有線式

商品コード		DA2 10500	DA2 13300	DA2 16200	DA2 18300	DA2 23200	DA2 40150
メーカー		トーヨーコーケン					
型式		BH-950	BH-430	BH-420	BH-830	BH-820	DB-930
吊上荷重	(kg)	100	130	160	180	230	400
揚程	(m)	50	30	20	30	20	15
巻上速度	(m/min)	22	10		12		10
周波数	(Hz)	50/60兼用					
電源	(V)	100					
モータ出力	(W)	800	400		580		800
ワイヤ	(m)	φ4×51	φ5×31	φ5×21	φ5×31	φ5×21	φ5.5×32
操作コード	(m)	50	30	20	30	20	15
電源コード		2mm²×3芯×5m					
寸法 全長L	(mm)	220					294
寸法 全幅W	(mm)	450	363		420		450
寸法 全高H	(mm)	805	772		805		877
質量	(kg)	20	17		19		22

▲センター取扱いの為、センターからの配送となります。 KO

ベビーホイスト用アーム

●ベビーホイストとの組合せによって、簡易クレーンとしてご使用ください(能力250kg以下での使用)。
●単管パイプ(φ48.6)に装着してご使用ください。

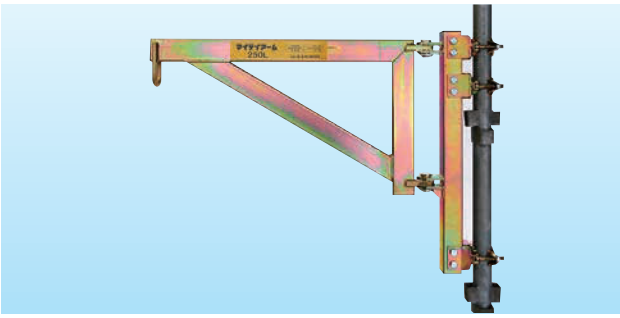

商品コード	DAF 23000
代表管理番号	00R33
メーカー	トーヨーコーケン
型式	250A
定格荷重 (kg)	250
旋回半径 (mm)	700
旋回角度 (度)	240
適合パイプ径	φ42.7/φ48.6
適用ホイスト	BH-420/BH-430/BH-820/BH-830
質量 (kg)	8.5

KO

⚠パイプφ42.7またはφ48.6を使用したパイプ足場への取り付け以外では使用しないでください。
⚠ベビーホイスト用アームを取り付けようとするパイプ足場には負荷による曲げモーメント(最大2.74kN·m{280kgf·m})がかかります。十分な強度であることを確認してください。
⚠アームは旋回するので、旋回範囲240度に対して取り付け足場の強度を確認してください。
⚠取り付けクランプ(3箇所)の締付けナット(M10)は3.43kN·cm{350kgf·cm}のトルクで足場パイプ(φ42.7またはφ48.6)に締付けてください。
▲センター取扱いの為、センターからの配送となります。

本カタログに記載されたものは、代表的機種であり、実際に納品されるものとは異なる場合がございます。詳しい仕様につきましては、最寄の営業所までご確認ください。

仕様等の詳細に関しましては、「プラント＆メンテナンスカタログ」に掲載しております。

チルホール

商品コード		DG4 07500	DG4 15000	DG4 30000
代表管理番号		00L24	00566	00567
メーカー		チルコーポレーション		
型式		T-7	TU-16	T-35
引張能力 (kN{kgf})		750	1,600	3,000
レバー1往復で動くワイヤロープの長さ (mm)		60	70	26(48)
使用ワイヤーロープ径 (mm)		φ8.3	φ11.7	φ16.3
ワイヤーロープ破断強度 (kN{kgf})		44.1{4,497}	94.1{9,595}	177{18,048}
安全ピンの耐力 (kN{kgf})		14.7{1,500}	31.3{3,200}	–
寸法	全長L (mm)	499	644	712
	全幅W (mm)	106	143	140
	全高H (mm)	270	360	350
質量 (kg)		7	18	26

※( )内は2段切換時の数値です。
※ワイヤーロープ径は最大径の数値です。
◎ワイヤーもレンタルしております。
⚠ワイヤーはチルホール用ワイヤーをご使用ください。
▲センター取扱いの為、センターからの配送となります。

チルローラ

W型(2～10トンの普及タイプ)

WB型(2～8トンでの凹凸路面タイプ)

WR型(前輪左右45°の施回タイプ)

●ブラケットにワイヤーロープをハンドルピンで連結すると、チルローラの牽引が可能です。
●直進時には横方向のチルローラと連結することによって蛇行を防止できます。
●ハンドルピンに専用のハンドルを連結すれば旋回も可能です。
●ブラケット巾の大小を組み合わせると、チルローラの連結が可能です。
●本体とハンドルはセットです。

商品コード		DD5 03000	DD5 05000	DD5 03A00	DD5 05A00	DD5 03B00	DD5 05B00
代表管理番号		00X45	00V90	00X43	00W78	00X44	00W79
種別		W		WB(凹凸路面タイプ)		WR(施回タイプ)	
能力 (t)		3	5	3	5	3	5
メーカー		チルコーポレーション					
型式		W-3UA	W-5UA	WB-3UA	WB-5UA	WR-3UA	WR-5UA
ターンテーブル (φ)		150	180	150	180		240
寸法	全長L (mm)	244	284	244	293	293	335
	全幅W (mm)	350	400	350	402	351	411
	全高H (mm)	94	124	108	133	111	137
質量 (kg)		17	32	18	36	21	37

▲センター取扱いの為、センターからの配送となります。

ウインチ／ベビーウインチ

特教

ウインチ

ベビーウインチ

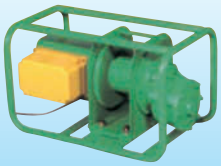

【ウインチ】

商品コード		DG1 02527	DG1 04030	DG1 06500	DG1 13037	DG1 15040	DG1 30010
型式		MA-2	MA-3	MA-5	MA-10	MA-20	MAW-40H10
ロープ張力 (kg)		250/200	400/400	650/550	1,300/1,000	1,500/1,500	3,000/3,000
ロープ速度 (m/min)		27/33	30/36	33/40	37/44	40/48	10/12
ロープ巻取量 (m)		φ6×120	φ8×120	φ10×150	φ14×160	φ16×180	φ18×200
周波数 (Hz)		50/60兼用					
電源 (V)		三相 200/220					
モータ	出力 (kW)	1.5	2.5	3.9	8.1	15.0	8.1
	極数	4					
寸法	全長L (mm)	732	877	1,027	1,320	1,624	1,714
	全幅W (mm)	367	401	467	564	652	700
	全高H (mm)	352	457	503	700	760	806
質量 (kg)		78	160	230	460	650	840

【ベビーウインチ】

商品コード		DG1 01500
型式		MA-650M
ロープ張力 (kg)		150
ロープ速度 (m/min)		24
ワイヤ巻取量 (m)		5φ×60
周波数 (Hz)		50/60兼用
電源 (V)		100
モータ出力 (W)		650
操作コード (m)		3
電源コード (m)		5
寸法	全長L (mm)	468
	全幅W (mm)	300
	全高H (mm)	298
質量 (kg)		25

※操作コードの延長も可能です(別途有償)。
※ワイヤ巻込、巻戻しは別途有償となります。
※電源コードは標準で5mです。延長も可能です(別途有償)。
※仕様内に/がある場合は、左が50Hz、右が60Hzの値となります。
◎低速タイプも取り扱っております(ベビーウインチの低速タイプはなし)。
⚠運転するときは次の点を確かめてください。
◦本体がしっかり固定されているかどうか。
◦ワイヤロープの捨て巻きが2～3巻あるか。
◦電源への接続および接地(アース)は確実に行われているか。
▲センター取扱いの為、センターからの配送となります。

販売品

・ウインチ用ワイヤー　・フック
・金車(滑車)　・クリップ類

本カタログに記載されたものは、代表的機種であり、実際に納品されるものとは異なる場合がございます。詳しい仕様につきましては、最寄の営業所までご確認ください。

クランプ

仮設クランプ

DE3 30500 002

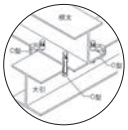

商品コード		DE3 30500 002	DE3 30500 003
代表管理番号		00474	00Y28
名称		アイアンマンAC50	ブルマンC
開口幅 (mm)		50	
ボルト		M24(六角対辺36mm)	M27(六角対辺41mm)
寸法	全長L (mm)	160	
	全幅W (mm)	125	121
	全高H (mm)	38	
質量 (kg)		2.6	2.9

▲センター取扱いの為、センターからの配送となります。 KO

横つり専用クランプ（ABA）

DE2 10270

基本使用荷重
1·2·3·5t

●横つり専用クランプです。
●立て起こし作業も可能です。
●クランプのあご部が二股になっているので、H型鋼等の長手方向や補強材を挟んでつり上げるのに最適です。

商品コード		DE2 10270	DE2 20340	DE2 30380	DE2 50420
代表管理番号		00710	00711	00712	00713
能力 (t)		1	2	3	5
使用有効寸法 (mm)		3～27	3～34	3～38	3～42
寸法	全長L (mm)	258	312	364	
	全幅W (mm)	64	85	101	104
	全高H (mm)	231	293	329	350
質量 (kg)		5	9	13	14

◎その他、縦つりクランプも取り揃えております。 KO
▲センター取扱いの為、センターからの配送となります。

ハンドリフター

商品コード		DE5 050F0
代表管理番号		00602
能力 (t)		0.5
開口幅 (mm)		600以下
寸法	全長L (mm)	1,830
	全幅W (mm)	640
質量 (kg)		30

▲センター取扱いの為、センターからの配送となります。 KO

U字溝フタをテコの原理で持ち上げる専用工具です。

●各市町村より好評中、PAT.登録商品です。側溝の清掃作業が楽に早く、ギックリ腰やケガの心配もなく安全に行える機具です。
●U字溝に対してタテ・ヨコどちらからでも作業できます。

ねじ式万能型クランプ（PCA）

DE4 15420

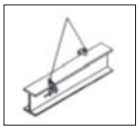

⚠注意事項

●横つり・縦つり作業は2台1組で行ってください。
●締め付けトルクは、1.7kN-cm{180kgf-cm}以上で締め付けてください(15cmのハンドル長さで117N{12kgf}以上の力で締め付けてください)。
●I型鋼等のスロープのついたつり荷は必ず重心つりをしてください。重心から外して傾けたつり方をするとクランプが外れる危険が生じます。

商品コード		DE4 15420	DE4 25420	DE4 35550
代表管理番号		00W95	00W96	00W97
能力 (t)		1.5	2.5	3.5
使用有効寸法 (mm)		3～42		9～55
寸法	全長L (mm)	150	166	170
	全幅W (mm)	184	207	237
	全高H (mm)	50	66	
質量 (kg)		3.7	6.8	7.8

▲センター取扱いの為、センターからの配送となります。 KO

U字溝吊クランプオート

DE5 100U5 001

DE5 100U6 002

商品コード		DE5 100U5 001	DE5 100U6 002
代表管理番号		00447	0054A
能力 (t)		1	
開口幅 (mm)		240·250·300·360 400·450·500	240·250·300·360 400·450·500·600
寸法	全長L (mm)	510	500
	全幅W (mm)	205	225
	全高H (mm)	475	500
質量 (kg)		24	22

▲センター取扱いの為、センターからの配送となります。 KO

マシンバイス

コンクリートの圧縮及び引張り強度にもっとも理想であるカムを採用。

●スベリがなく、コンクリート製品の割れや食いちぎりを防止する高強度のコンパクト設計です。
●薄くて重量がある、主に大型コンクリート製品を吊るのに最適です。
●吊上げ時の「ゆれ」もカムが吸収し、カムがずれたり、吊具にかかる負担を、最小限にする工夫がされています。

商品コード		DE5 200U2
代表管理番号		00479
能力 (t)		2
開口幅 (mm)		50～135
寸法	全長L (mm)	420
	全幅W (mm)	125
	全高H (mm)	230
質量 (kg)		16

※2台1組です。 KO
▲センター取扱いの為、センターからの配送となります。

マルチバイス　ワニ1000

商品コード		DE5 100B2
代表管理番号		00717
能力 (t)		1
開口幅 (mm)		0～240
寸法	全長L (mm)	475
	全幅W (mm)	70
	全高H (mm)	285
質量 (kg)		7

※2台1組です。 KO
▲センター取扱いの為、センターからの配送となります。

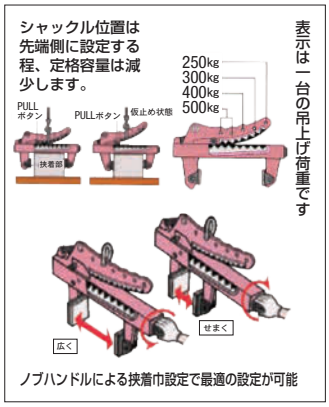

マイティオート

商品コード		DE5 020B6
代表管理番号		00480
能力 (t)		0.2
開口幅 (mm)		450～600
寸法	全長L (mm)	1,000
	全幅W (mm)	75
	全高H (mm)	310
質量 (kg)		8

▲センター取扱いの為、センターからの配送となります。 KO

本カタログに記載されたものは、代表的機種であり、実際に納品されるものとは異なる場合がございます。詳しい仕様につきましては、最寄の営業所までご確認ください。

仕様等の詳細に関しましては、「プラント＆メンテナンスカタログ」もご用意しております。

ジャーナルジャッキ

●重量物の昇降・位置決め・支持用・プラント・造船工事及び橋梁工事等にも幅広く使用可能です。
●ギア式のため、安定したトルクで、長時間にわたり円滑に作業できます。

商品コード		DB4 15125	DB4 25125	DB4 35130	DB4 50130	DB5 10150	DB5 25250	DB5 35250	DB5 50250
代表管理番号		00316	00317	00A72	0091V	00522	00521	00319	0018R
タイプ		低揚程				中揚程			
揚力	(kN{tf})	150{15}	250{25}	350{35}	500{50}	100{10}	250{25}	350{35}	500{50}
ストローク	(mm)	125		130		150	250		
寸法	最低高 (mm)	255		280	290	280	395	410	445
	ヘッド径φ (mm)	63	77	87	105	65	77	87	105
	ベース径φ (mm)	113	127	147	166	108	127	147	166
質量	(kg)	12	16	24	31	12	21	32	42

◎アルミ製のジャーナルジャッキもご用意しております。
▲センター取扱いの為、センターからの配送となります。

パワージャッキ(単動式)

商品コード	DB6 10035	DB6 10100	DB6 10150	DB6 10250
代表管理番号	003923	002411	002412	002413
メーカー	大阪ジャッキ製作所			
型式	EL10S3.5	E10S10	E10S15	E10S25
揚力 (kN{tf})	100{10}			
ストローク (mm)	35	100	150	250
最低高 (mm)	86	178	250	352
ロッド径 (mm)	38	38		
質量 (kg)	2.4	3.3	4.6	6

付属品

・単動用手動ポンプ

・油圧ホース　2m ×1本

商品コード	DB6 30125	DB6 50050	DB6 50160
代表管理番号	002417	002419	002480
メーカー	大阪ジャッキ製作所		
型式	E30S12.5	E50S5	E50S16
揚力 (kN{tf})	300{30}	500{50}	
ストローク (mm)	125	50	160
最低高 (mm)	245	170	285
ロッド径 (mm)	65	85	
質量 (kg)	13	15	24

◎E型の油圧分離ジャッキもご用意しております。
▲センター取扱いの為、センターからの配送となります。

爪付油圧ジャッキ

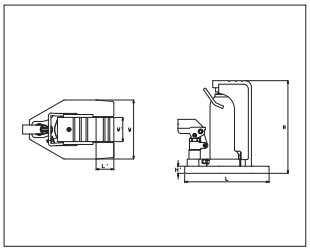

商品コード		DB7 02110	DB7 05130	DB7 10140	DB7 15140	DB7 25135
代表管理番号		0066X	0065X	0064X	002772	—
メーカー		今野製作所			マサダ製作所	今野製作所
型式		G-40	G-100	G-200	MHC-15T	M-500
揚力	爪部 (kN{tf})	20{2}	50{5}	100{10}	150{15}	250{25}
	頭部 (kN{tf})	40{4}	100{10}	200{20}	300{30}	500{50}
ストローク	(mm)	110	130	140	140	145
爪寸法	爪長L′ (mm)	50	55	60	60	60
	爪幅W′ (mm)	65	75	100	110	150
	爪最低位置H′ (mm)	16	22	28	32	38
寸法	全長L (mm)	226	262	300	321	322
	全幅W (mm)	145	183	230	258	350
	全高H (mm)	226.5	287.5	333	344	375
質量	(kg)	11	21	38	52.9	98

▲センター取扱いの為、センターからの配送となります。

本カタログに記載されたものは、代表的機種であり、実際に納品されるものとは異なる場合がございます。詳しい仕様につきましては、最寄の営業所までご確認ください。

フォークリフト

技 DJE 09A0A/DJA 09A0Aは 特教 特自検（全機種） 免（ナンバー付きのみ）

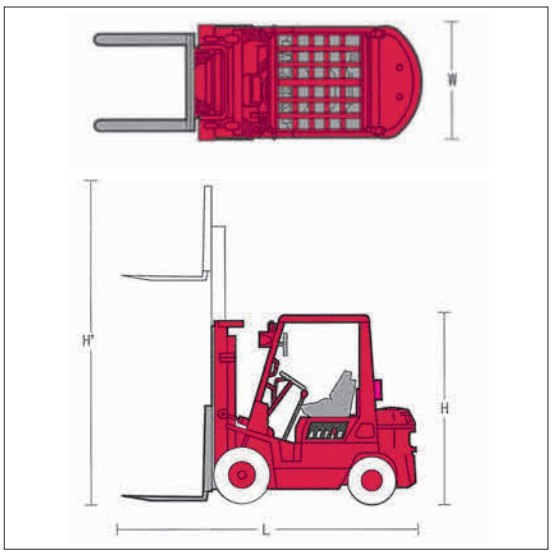

商品コード		DJE 09A0A	DJA 09A0A	DJA 09A1A	DJA 15A0A	DJA 20A0A	DJA 25A0A	DJA 30A0A
呼称（最大荷重）	(kg)	900		1,000	1,500	2,000	2,500	3,000
メーカー		トヨタ		三菱ロジスネクスト	トヨタ			
型式		7FB10	02-8FD10	FD10T14	02-8FD15	52-8FD20	52-8FD25	52-8FD30
最大揚高	(mm)	3,000						
マスト傾斜角	前 (度)	7		6				
	後 (度)	11	10	12	11			
走行速度（最高速度）[負荷/無負荷]	(km/h)	14.5/17	17.5/18	12.0	19/19.5			
フォーク長	(mm)	770			920		1,070	
動力伝達装置		–	トルコン	–	トルコン			
駆動方式		バッテリー	エンジン					
定格出力	(kW{PS})	–	39{53}	17.5{23.8}	39{53}			42{57}
燃料		–	軽油					
燃料タンク容量	(L)	–	45		45	60		
寸法	全長L (mm)	2,845	3,015	2,970	3,210	3,480	3,705	3,865
	全幅W (mm)	1,060	1,045	1,070		1,150		1,240
	全高H (mm)	2,025	2,080	2,070	2,080	2,110		2,170
	最大高H' (mm)	3,920		4,030	3,920			4,070
質量	(kg)	2,640	2,200	2,150	2,560	3,410	3,720	4,380

商品コード		DJA 30H5A	DJA 40A50	DJA 50A50	DJA 80A5A	DJA A0A5A	DJE 15C1A	DJE 15A6A	DJE 30A6A
呼称		3t	4t	5t	8t	10t	1.5t	1.5t	3.0t
最大荷重	(kg)	2,700	3,900	4,700	7,550	9,700	1,000	1,350	2,800
装備アタッチメント		フォークシフター					ハイマスト	サイドシフト	
メーカー		三菱ロジスネクスト							
型式		FD30T5M	DG1F4A40	DG1F4A50	FD80-3	FD100-4	FB15-8		FB30-8
最大揚高	(mm)	3,500	3,000		4,000	3,000	5,000	3,000	
マスト傾斜角	前 (度)	6							
	後 (度)	11	12						
走行速度（最高速度）[無負荷/負荷]	(km/h)	17.5/16.5	19.5/18		28/24	27/24	16		15
フォーク長	(mm)	2,120			1,220		1,820	1,070	
動力伝達装置		トルコン					–		
駆動方式		エンジン					バッテリー		
定格出力	(kW{PS})	36{63.9}	55{74.8}		81{110.1}		–		
燃料		軽油					–		
燃料タンク容量	(L)	62	120	135	150		–		
寸法	全長L (mm)	5,025	5,335	5,695	6,220	6,370	3,775	3,090	3,660
	全幅W (mm)	1,250	1,390	1,490	2,175	2,245	1,070		1,225
	全高H (mm)	2,325	2,250	2,360	3,350	2,850	2,245	2,080	2,190
	最大高H' (mm)	4,750	4,270	4,420	5,420	4,330	6,030	4,030	4,260
質量	(kg)	4,435	6,385	7,660	13,110	13,860	3,080	2,860	4,930

⚠最大荷重は爪やアタッチメントの仕様によって異なります。
◎長サヤも取り扱っております（別途有償になります）。
◎車両Noプレート付きも取扱っております（公道走行可能）。
◎上記機種以外にも3.5 t～12 t（ディーゼル）等取り扱いがございます。

SAN

本カタログに記載されたものは、代表的機種であり、実際に納品されるものとは異なる場合がございます。詳しい仕様につきましては、最寄の営業所までご確認ください。

パワーリフター

DF4 25500
（PLW-D500-25）

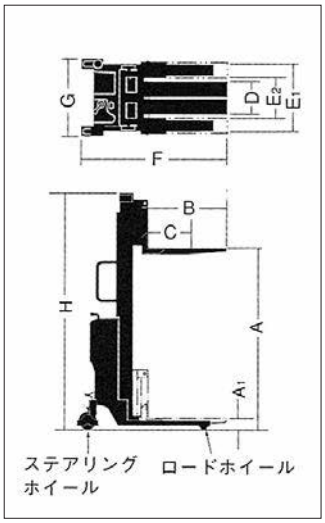

●工場・倉庫など室内での重量運搬、ラックからの荷降ろしなどに最適です。

商品コード		DF3 15500	DF4 25500
代表管理番号		0052R	−
メーカー		をくだ屋技研	
型式		PL-H500-15S	PLW-D500-25
最大積載質量 (kg)		500	
種別		手動	バッテリー
最高位	A (mm)	1,500	2,500
最低位	A_1 (mm)	80	
フォーク	長さ B (mm)	650	
	ロードセンターC (mm)	350	
	スライド外幅 D (mm)	215～575	270～775
脚幅	外幅 E_1 (mm)	550	750
	内幅 E_2 (mm)	400	550
本体寸法	全長L F (mm)	1,180	1,345
	全幅W G (mm)	625	830
	全高H H (mm)	1,900	1,785
質量 (kg)		103	280

▲センター取扱いの為、センターからの配送となります。

ハンドパレット

商品コード		DD8 15A00	DD8 15C00	DD8 150A0	DD8 15002	DD8 250A0	DD8 25000	DD8 300A0
代表管理番号		00C95	00547	0026R	00568	0027R	00092	001024
能力 (kg)		1,500				2,500		3,000
種別		横移動	ビアパレット	幅広	標準（ショート）	幅広	標準	幅広
最高位 (mm)		205	170					190
最低位 (mm)		80	65	80				85
フォーク	外幅 (mm)	685	620	685	520	685	530	685
	長さ (mm)	1,070	980	1,220	1,070	1,220	1,070	1,220
全長L (mm)		1,480	1,360	1,630	1,450	1,630	1,450	1,630
質量 (kg)		88	74	83	74	88	86	115

▲センター取扱いの為、センターからの配送となります。

ハリキンジャッキ

DBA 62050

●楽な姿勢で確実な配筋と結束ができます。
●レバーブロック仕様の為、荷吊時に力がいりません。
●組立、解体、高さ、段差の調整がワンタッチで行えます。
●軽量の為、持ち運びに便利です。
●現場合せの架台作りが不要です。
●上筋、下筋を任意の位置で預けるのに最適です。
●スピーディーに作業ができます。

商品コード	DBA 62050	DBA 95050	DBA 950A1
代表管理番号	0096V	00686	002504
吊上げ能力 (kg)	500		1,000
全高H (mm)	1,500		
全幅W (mm)	750	1,100	
有効寸法 (mm)	620	950	
質量 (kg)	18	22	30

◎ハリキンスタンドもございます。
▲センター取扱いの為、センターからの配送となります。

本カタログに記載されたものは、代表的機種であり、実際に納品されるものとは異なる場合がございます。詳しい仕様につきましては、最寄の営業所までご確認ください。

チルタンク

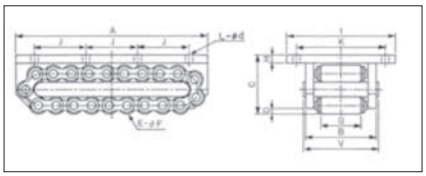

使用例

●運搬時間短縮。従来のコロは移動時に入替が必要になりますが、エンドレスローラならその必要はありません。
●複数のローラで荷重を均等に受けます。
●取付けカンタン。移動時にはボルトで取付けできます。

商品コード			DD6 00400	DD6 01200	DD6 02500	DD6 05000	DD6 07500
代表管理番号			0043W	00W80	00W81	00W82	00W83
能力		(t)	4	12	25	50	75
メーカー			チルコーポレーション				
型式			NO-4-3	NO-12-3	NO-25-3	NO-50-3	NO-75-3
機種			タイプ3				
走行抵抗		(a/r)	0.05			0.04	
フレーム	長さ	A (mm)	160	230	320	470	520
	幅	B (mm)	92	122	150	168	189
	高さ	C (mm)	66	97	130	162	174
	スキマ	D (mm)	7	10	14	18	18
ローラ	個数	E (個)	15	13	15	17	19
	直径	F (φ)	18	30	38	50	50
	長さ	G (mm)	51	70	80	86	100
	接地個数	(個)	5	4-5	5	6-7	7
	板厚	H (mm)	9	12	16	19	22
トッププレート幅		I (mm)	150	200	250	280	300
		J (mm)	125	180	250	180	200
		K (mm)	125	165	210	230	250
		L (mm)	4	4	4	6	6
		d (φ)	11	14	18	22	22
センタープレート幅		V (mm)	106	136	166	185	208
質量		(kg)	5.7	16	39	78	105

▲センター取扱いの為、センターからの配送となります。 KO

台車

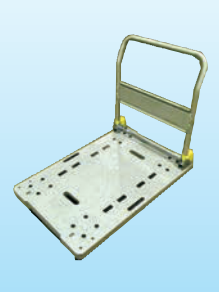

商品コード		DD2 03001 001
代表管理番号		001385
荷重能力	(kg)	300
荷台寸法	(mm)	900×600
荷台有効寸法	(mm)	780×600
車輪径		φ130
寸法	全長L (mm)	930
	全幅W (mm)	600
	全高H (mm)	1,080
質量	(kg)	15.5

▲センター取扱いの為、センターからの配送となります。 EG

平床台車

DD1 10000 001

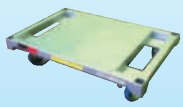

商品コード		DD1 10000 001/002
代表管理番号		00L31 / 001441
荷重能力	(kg)	1,000
車輪径	(mm)	φ180 / φ200
荷台寸法	全長L (mm)	1,200
	全幅W (mm)	750 / 800
	全高H (mm)	300.0 / 316.3
質量	(kg)	62 / 72

▲センター取扱いの為、センターから の配送となります。 KO

アルミ製台車

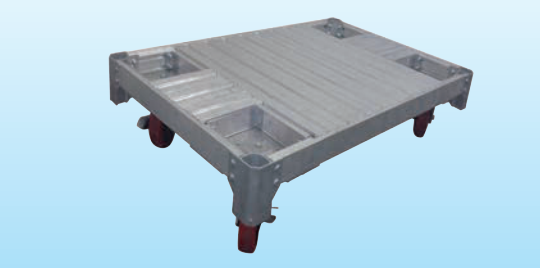

商品コード		T4J 10000 001	T4D 1200B 001
代表管理番号		003759	006147
呼称		アルカート	アルミ製6輪台車
メーカー		長谷川工業	
型式		AC-1200	AC6-1275
荷台寸法	全長L (mm)	1,200	
	全幅W (mm)	750	
	全高H (mm)	257	25.5
荷重能力	(kg)	1,000	
質量	(kg)	23	29.9

◉8輪タイプ、ミニタイプもご用意しています。 EG

本カタログに記載されたものは、代表的機種であり、実際に納品されるものとは異なる場合がございます。詳しい仕様につきましては、最寄の営業所までご確認ください。

ボックスパレット(メッシュパレット)

商品コード		DD7 05205
代表管理番号		00A19
型式		PAT-L1
脚高	(mm)	100
扉		半開
最大積載量	(kg)	500
寸法	全長L (mm)	800
	全幅W (mm)	1,000
	全高H (mm)	850
質量	(kg)	57

※キャスター付きです。
▲センター取扱いの為、センターから
の配送となります。

カゴ台車(セキュリティラック)

商品コード		T4W B0001 001	T4W 00001 002
代表管理番号		006132	006133
呼称		カゴ台車	中間棚
型式		TS-RYL05	—
寸法	全長(mm)	800	660
	全幅(mm)	1,100	1,025
	全高(mm)	1,720	21
許容積載荷重(kg)		500	200
質量	(kg)	99	10

※鍵は別途お客様手配が必要です。

多目的台車

●中・高層ビルの屋内作業に最適です。
●積重ねて保管可能です。
●時間や労力を大幅に節約します。

商品コード		T4F 1980E
代表管理番号		002988
呼称		多目的台車
メーカー		マルサ
型式		DAISHA1980
最大積載荷重	(kg)	800
寸法	全長L (mm)	1,980
	全幅W (mm)	873
	全高H (mm)	869
質量	(kg)	51

組合せ品

商品コード		T4G 24180	T4G 50180
代表管理番号		003030	003031
呼称		布板 W240	布板 W500
メーカー		マルサ	
型式		BKN-624	BKN-6
最大積載荷重	(kg)	–	–
寸法	全長L (mm)	1,829	1,829
	全幅W (mm)	240	500
	全高H (mm)	45	45
質量	(kg)	7.5	13.5

簡易棚

●足場板を外すことで、折りたたんでの保管や移動が可能です(積み重ね5段まで)。
●長尺の塩ビパイプ等の保管に最適です。
●筋交いを併用することで背の高い物も保管することが可能です。
●便利なキャスター付きです。

商品コード		T4E 00004
代表管理番号		002987
呼称		簡易棚 4段
メーカー		マルサ
型式		TANAR-154
最大積載荷重	静止時 (kg)	各段 150
	移動時 (kg)	75
寸法(L×W×H)	(mm)	1,920×660×1,785
質量	(kg)	42

組合せ品

・簡易棚×1　布板×4
使用の場合

・簡易棚×1　布板×1
筋交い×1使用の場合

商品コード		T4G 50180	T4H 00001
代表管理番号		003031	003074
呼称		布板 W500×L1,829	筋交い
メーカー		マルサ	
型式		BNK-6	A-14
寸法	(mm)	500×1,829	2,200
質量	(kg)	13.5	4.2

本カタログに記載されたものは、代表的機種であり、実際に納品されるものとは異なる場合がございます。詳しい仕様につきましては、最寄の営業所までご確認ください。

クローラクレーン2.9t

技 排土板付きは 特自検

DKC 29JAE

商品コード		DKC 29JAE
メーカー		前田製作所
型式		LC383M-5
最大吊上荷重×作業半径 (t×m)		2.93×1.5
ブーム段数 (段)		4
最大作業半径 (m)		8.38
最大地上揚程 (m)		9.3
最大地下揚程 (m)		15.5(4本掛)/32.5(2本掛)
フック巻上速度 (m/min)		20.8
ブーム長さ (m)		3.18~8.71
ブーム起伏角度 (度)		0~80
旋回速度 (rpm)		2.6
定格出力 (kW/min⁻¹{PS/rpm})		21.5/2,400{29.2/2,400}
登坂能力 (度)		20
走行速度 (km/h)		1速2.9 2速5.0
クローラ接地長 (mm)		1,650
接地圧 (kPa{kgf/cm²})		43.5{0.44}
寸法	全長L (mm)	4,020
	全幅W (mm)	1,740
	全高H (mm)	2,415
質量 (kg)		4,400

■定格総荷重表(kg)

ブーム長さ / 作業半径(m)	3.18mブーム		5.03mブーム		6.87mブーム	8.71mブーム
	静止吊	走行吊	静止吊	走行吊	静止吊	静止吊
1.50	2,930	1,465	2,930	1,465	1,870	1,190
2.00	1,730	865	1,710	855	1,710	1,190
2.50	1,200	600	1,190	595	1,190	1,190
2.85	980	490	980	490	980	980
3.00			900	450	900	900
3.50			720	360	720	720
4.00			600	300	600	600
4.50			500	250	500	500
4.70			460	230	460	460
5.00					430	430
5.50					370	370
6.00					330	330
6.54					290	290
7.00						260
7.50						235
8.00						215
8.38						200

■作業範囲図

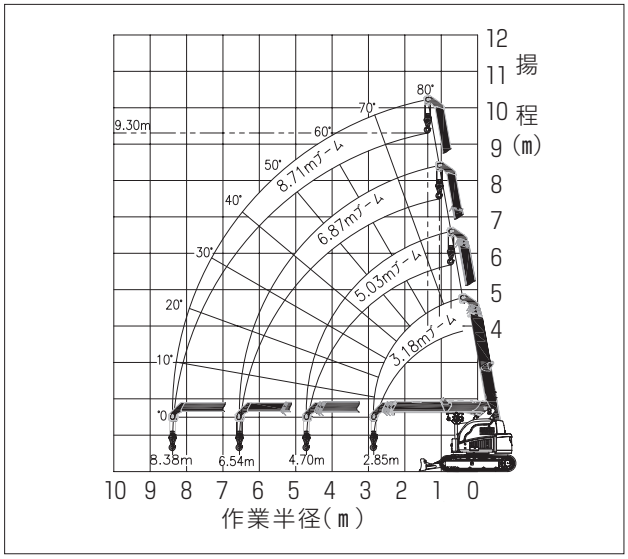

⚠注意事項

- 実際に吊り上げることができる荷重は本体の値からフック等の吊り具質量を差し引いた値です(フック質量30kg)。
- 定格総荷重は、機械を水平堅土上に置いた場合の転倒荷重の78%以内、前方安定度は1.15以上の値です。
- 定格総荷重表は、負荷時のブームのたわみを含んだ実際の作業半径に基づいています。
- 各ブームを少しでも伸ばした場合は、伸ばしたブームを加えた作業半径の定格荷重で作業してください。
- 走行時の吊上げ荷重は静止状態で吊上げた後水平堅土上で走行可能な荷重の値です。
- 吊上げ走行中に荷の巻上げ・巻下げや、ジブの起伏・伸縮などのクレーン操作は行わないでください。

本カタログに記載されたものは、代表的機種であり、実際に納品されるものとは異なる場合がございます。詳しい仕様につきましては、最寄の営業所までご確認ください。

クローラクレーン4.9t

技 揚検 排土板付きは 特自検

商品コード		DKB 49TEE
メーカー		前田製作所
型式		CC985S-1
最大吊上荷重×作業半径	(t×m)	4.9×2.1
ブーム段数	(段)	5
最大作業半径	(m)	14.67
最大地上揚程	(m)	16.5
最大地下揚程	(m)	25.0
フック巻上速度	(m/min)	30/44
ブーム長さ	(m)	4.78～15.78
ブーム起伏角度	(度)	-2～80
旋回速度	(rpm)	1.9
定格出力	(kW/min⁻¹{PS/rpm})	40.3/2,000{54.8/2,000}
登坂能力	(度)	20
走行速度	(km/h)	低速1.9/高速3.2
クローラ接地長	(mm)	2,235
接地圧	(kPa{kgf/cm²})	45.7{0.47}
寸法	全長L (mm)	5,190
	全幅W (mm)	2,320
	全高H (mm)	2,730
質量	(kg)	9,380

■定格総荷重表(kg)

ジブ長さ / 作業半径(m)	4.78mジブ 静止吊	4.78mジブ 走行吊	7.53mジブ 静止吊	7.53mジブ 走行吊	10.28mジブ 静止吊	10.28mジブ 走行吊	13.03mジブ 静止吊	13.03mジブ 走行吊	15.78mジブ 静止吊	15.78mジブ 走行吊
2.00	4,900	2,000	4,900	2,000	2,600	1,400	2,000	使用不可		
2.10	4,900	2,000	4,630	2,000	2,600	1,400	2,000			
2.50	3,800	2,000	3,760	2,000	2,600	1,400	2,000		1,400	使用不可
2.70	3,310	1,950	3,410	1,940	2,520	1,400	2,000		1,400	
3.00	2,900	1,670	2,980	1,700	2,310	1,360	2,000		1,400	
3.15	2,640	1,550	2,800	1,590	2,220	1,300	2,000		1,400	
3.50	2,290	1,330	2,420	1,380	2,010	1,170	1,890		1,400	
3.67	2,130	1,230	2,270	1,290	1,920	1,120	1,800		1,400	
4.00			2,000	1,140	1,750	1,020	1,650		1,400	
4.50			1,670	960	1,530	890	1,450		1,320	
5.00			1,400	810	1,340	770	1,280		1,200	
5.50			1,180	690	1,170	680	1,130		1,090	
6.00			1,000	590	1,030	590	1,010		990	
6.42			870	510	910	520	910		920	
6.50					890	510	900		900	
7.00					780	440	800		820	
7.50					670	380	710		750	
8.00					580	320	630		680	
8.50					490	270	560		610	
9.00					410	230	500		560	
9.17					390	210	480		540	
9.50							440		500	
10.00							390		450	
10.50							340		400	
11.00							300		360	
11.50							260		320	
11.92							220		280	
12.00									280	
12.50									240	
13.00									210	
13.50									200	
14.00									200	
14.67									200	

■作業範囲図

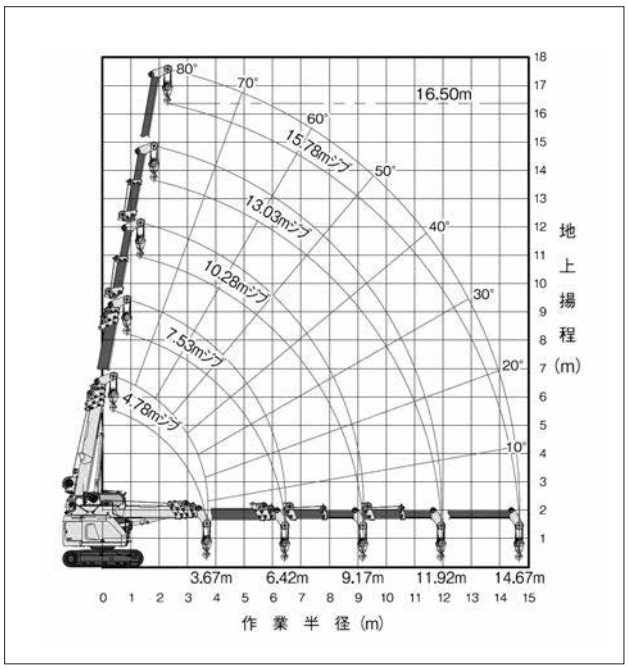

⚠注意事項

- 実際に吊り上げることができる荷重は本体の値からフック等の吊り具質量を差し引いた値です(フック質量90kg)。
- ワイヤー掛け数により、荷重が制限されます。
  4本掛け…4.9tまで
  2本掛け…2.45tまで
  1本掛け…1.22tまで
- 定格総荷重は、機械を水平堅土上に置いた場合の転倒荷重の78%以内、前方安定度は1.15以上の値です。
- 定格総荷重表は、負荷時のブームのたわみを含んだ実際の作業半径に基づいています。
- 各ブームを少しでも伸ばした場合は、伸ばしたブームを加えた作業半径の定格荷重で作業してください。
- 走行時の吊上げ荷重は静止状態で吊上げた後、水平堅土上で走行可能な荷重の値です。
- 吊上げ走行中に荷の巻上げ・巻下げや、ジブの起伏・伸縮などのクレーン操作は行わないでください。

本カタログに記載されたものは、代表的機種であり、実際に納品されるものとは異なる場合がございます。詳しい仕様につきましては、最寄の営業所までご確認ください。

クローラクレーン4.9t　ヘビーウェイト

技 揚検 排土板付きは 特自検

商品コード		DKB 4ATEE/DKB 4ATME
メーカー		前田製作所
型式		CC1485S-1
最大吊上荷重×作業半径	(t×m)	4.9×3.2
ブーム段数	(段)	5
最大作業半径	(m)	16.095
最大地上揚程	(m)	16.7
最大地下揚程	(m)	24.5
フック巻上速度	(m/min)	32/46
ブーム長さ	(m)	4.745～16.265
ブーム起伏角度	(度)	-4～80
旋回速度	(rpm)	1.9
定格出力	(kW/min⁻¹{PS/rpm})	40.3/2,000{54.8/2,000}
登坂能力	(度)	20
走行速度	(km/h)	低速1.9/高速3.2
燃料タンク容量	(L)	140
クローラ接地圧	(kPa{kgf/cm²})	49.0{0.50}
寸法	全長L (mm)	6,460
	全幅W (mm)	2,490
	全高H (mm)	2,865
質量	(kg)	14,400

■定格総荷重表(kg)

ジブ長さ / 作業半径(m)	4.757mジブ 静止吊	4.757mジブ 走行吊	7.625mジブ 静止吊	7.625mジブ 走行吊	10.505mジブ 静止吊	10.505mジブ 走行吊	13.385mジブ 静止吊	13.385mジブ 走行吊	16.265mジブ 静止吊	16.265mジブ 走行吊
2.000	4,900	2,000	4,900	2,000	3,000	1,500				
2.500	4,900	2,000	4,900	2,000	3,000	1,500	3,000			
2.600	4,900	2,000	4,900	2,000	3,000	1,500	3,000			
3.000	4,900	2,000	4,900	2,000	3,000	1,500	3,000		2,600	
3.200	4,900	2,000	4,900	2,000	3,000	1,500	3,000		2,600	
3.500	4,450	2,000	4,460	2,000	3,000	1,500	3,000		2,600	
3.850	4,000	2,000	4,000	2,000	3,000	1,500	3,000		2,600	
4.000	3,830	1,915	3,820	1,910	3,000	1,500	3,000		2,600	
4.500	3,320	1,660	3,310	1,655	3,000	1,500	3,000		2,600	
4.575	3,250	1,625	3,240	1,620	3,000	1,500	2,940		2,600	
4.600			3,220	1,610	3,000	1,500	2,920		2,600	
5.000			2,880	1,440	2,710	1,355	2,640		2,600	
5.500			2,520	1,260	2,400	1,200	2,340		2,320	
6.000			2,210	1,105	2,140	1,070	2,100		2,080	
6.500			1,950	975	1,920	960	1,890		1,880	
7.000			1,720	860	1,720	860	1,710	使用不可	1,710	使用不可
7.455			1,530	765	1,570	785	1,570		1,580	
7.500					1,550	775	1,560		1,560	
8.000					1,400	700	1,430		1,430	
8.500					1,270	635	1,310		1,320	
9.000					1,150	575	1,200		1,210	
10.000					940	470	1,020		1,040	
10.335					880	440	970		980	
11.000							880		890	
12.000							750		770	
13.000							650		670	
13.215							630		650	
14.000									580	
15.000									500	
16.000									440	
16.095									430	

■作業範囲図

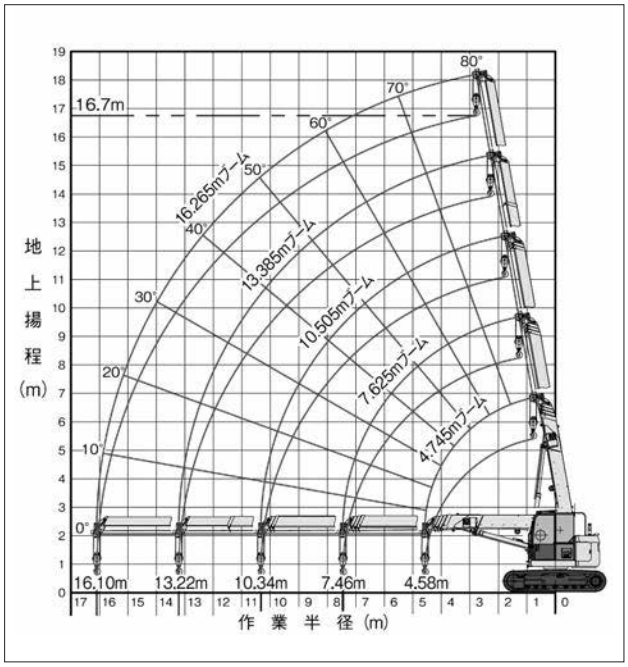

⚠注意事項

- 実際に吊り上げることができる荷重は本体の値からフック等の吊り具質量を差し引いた値です(フック質量90kg)。
- ワイヤー掛け数により、荷重が制限されます。
  4本掛け…4.9tまで
  2本掛け…2.45tまで
  1本掛け…1.22tまで
- 定格総荷重は、機械を水平堅土上に置いた場合の転倒荷重の78%以内、前方安定度は1.15以上の値です。
- 定格総荷重表は、負荷時のブームのたわみを含んだ実際の作業半径に基づいています。
- 各ブームを少しでも伸ばした場合は、伸ばしたブームを加えた作業半径の定格荷重で作業してください。
- 走行時の吊上げ荷重は静止状態で吊上げた後、水平堅土上で走行可能な荷重の値です。
- 吊上げ走行中に荷の巻上げ・巻下げや、ジブの起伏・伸縮などのクレーン操作は行わないでください。

本カタログに記載されたものは、代表的機種であり、実際に納品されるものとは異なる場合がございます。詳しい仕様につきましては、最寄の営業所までご確認ください。

カニクレーン

技

DKH 28S0B
(MC-285C-2)

■作業範囲図

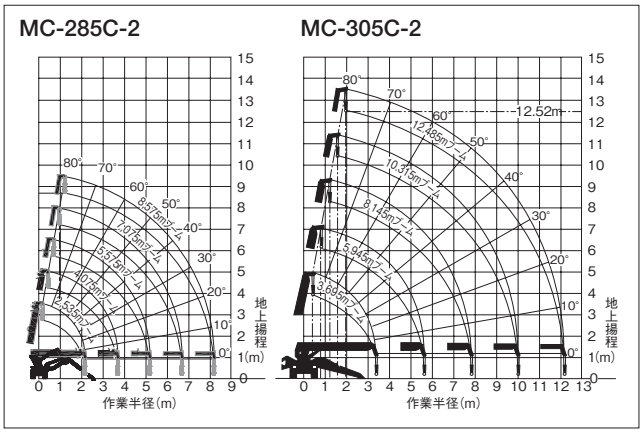

商品コード		DKH 28S0B	DKH 29N0B
メーカー		前田製作所	
型式		MC-285C-2	MC-305C-2
最大吊上荷重×作業半径	(t×m)	2.82×1.4	2.98×2.5
ブーム段数	(段)	5	
最大作業半径	(m)	8.2	12.16
最大地上揚程	(m)	8.7	12.52
最大地下揚程	(m)	10.1	16.09
フック巻上速度	(m/min)	9.3	13.5
ブーム長さ	(m)	2.535～8.575	3.695～12.485
ブーム起伏角度	(度)	0～80	
旋回速度	(rpm)	1	2.4
定格出力	(kW/min⁻¹{PS/rpm})	7.4/2,500{10.1/2,500}	15.2/2,500{20.7/2,500}
登坂能力	(度)	20	23
走行速度	(km/h)	0～2.2	0～2.8
燃料		軽油	
燃料タンク容量	(L)	12	40
クローラ接地長	(mm)	975	1,750
接地圧	(kPa{kgf/cm²})	49.3{0.50}	36.3{0.37}
寸法	全長L (mm)	2,825	4,285
	全幅W (mm)	740	1,280
	全高H (mm)	1,470	1,695
アウトリガ最大張出幅	(mm)	4,580×4,530×3,810	5,170×4,808×4,704
質量	(kg)	1,960	3,900

■アウトリガ最大張出幅

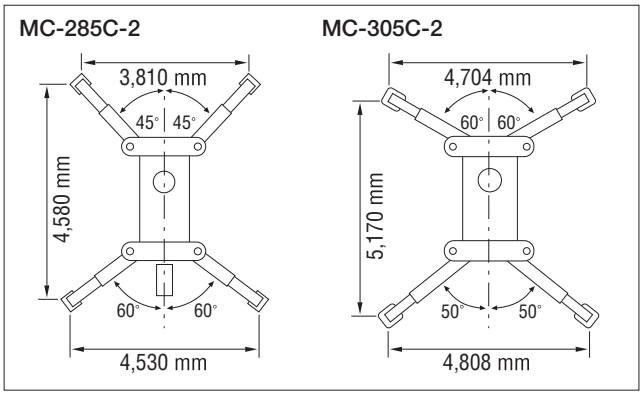

■定格総荷重

MC-285C-2(2.8t)

ブーム①、①+②

作業半径 (m)	1.4以下	1.5	2.0	2.5	3.0	3.5	3.705
定格総荷重 (kg)	2,820	2,520	1,920	1,570	1,220	970	920

ブーム①+②+③

作業半径 (m)	3.0以下	3.5	4.0	4.5	5.0	5.205
定格総荷重 (kg)	1,220	970	780	630	530	530

ブーム①+②+③+④

作業半径 (m)	3.6以下	4.0	4.5	5.0	5.5	6.0	6.5	6.705
定格総荷重 (kg)	820	740	580	480	430	380	350	330

ブーム①+②+③+④+⑤

作業半径 (m)	4.0以下	4.5	5.0	5.5	6.0	6.5	7.0	7.5	8.0	8.205
定格総荷重 (kg)	550	400	340	300	270	230	200	180	150	150

MC-305C-2(2.98t)

ブーム①、①+②

作業半径 (m)	2.5以下	3.0	3.5	4.0	4.5	5.0	5.62
定格総荷重 (kg)	2,980	2,390	1,990	1,710	1,490	1,340	1,160

ブーム①+②+③

作業半径 (m)	2.7	3.0	3.5	4.0	4.5	5.0	5.5	6.0	7.0	7.82
定格総荷重 (kg)	2,270	2,120	1,680	1,440	1,260	1,110	990	880	730	630

ブーム①+②+③+④

作業半径 (m)	4.0	4.5	5.0	6.0	7.0	8.0	9.0	9.99
定格総荷重 (kg)	1,080	985	880	770	670	570	500	435

ブーム①+②+③+④+⑤

作業半径 (m)	4.5以下	5.0	6.0	7.0	8.0	9.0	10.0	11.0	12.16
定格総荷重 (kg)	790	660	520	430	380	340	310	280	260

⚠注意事項

- アウトリガ最大張出以外での使用は、危険ですので おやめください。
- アウトリガ最大張出時の定格総荷重は左記の表の通りです。総荷重の範囲に従ってください。
- アウトリガ張出時は「ロックピン」を確実に挿入ください。

本カタログに記載されたものは、代表的機種であり、実際に納品されるものとは異なる場合がございます。詳しい仕様につきましては、最寄の営業所までご確認ください。

ミニクレーン(オールバッテリー仕様)

技

商品コード		DKL 29P0D/DKL 29V0D
メーカー		古河ユニック
型式		UR-W295CBR
最大吊上荷重×作業半径 (t×m)		2.93×1.4
ブーム段数 (段)		5
最大作業半径 (m)		8.41
最大地上揚程 (m)		8.9
最大地下揚程 (m)		11.6
フック巻上速度(ロープ掛数4) (m/min)		高速:9.1(4層目) 標準:7.0(4層目)
ブーム伸長速度(ブーム長さ)	高速 (m/s)	6.12(2.53~8.65)/23.0
	標準 (m/s)	6.12(2.53~8.65)/31.0
旋回速度 (rpm)		1.5
走行速度 (km/h)		高速:0~1.4 標準:0~1.0
登坂能力 (度)		20
クローラ接地圧 (kPa{kgf/㎠})		60.8{0.62}
充電入力		単相200V 16A
寸法	全長L (mm)	2,720
	全幅W (mm)	690
	全高H (mm)	1,525
アウトリガ最大張出幅 (mm)		3,915×3,860×3,865
質量 (kg)		2,350

SAN

■アウトリガ最大張出幅

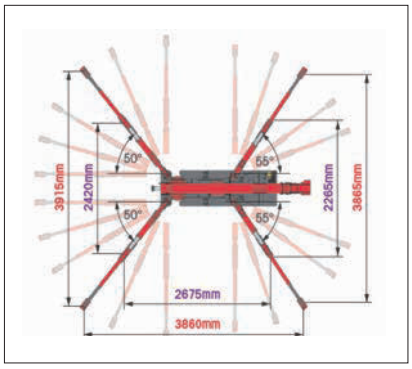

■定格総荷重表

ブーム①、①+②

作業半径 (m)	~1.4	1.8	2.0	2.5	3.0	3.5	3.83
定格総荷重 (t)	2.93	2.28	2.08	1.68	1.33	1.03	0.93

ブーム①+②+③

作業半径 (m)	~2.9	3.0	3.5	4.0	4.5	5.0	5.37
定格総荷重 (t)	1.38	1.28	1.03	0.83	0.68	0.55	0.46

ブーム①+②+③+④

作業半径 (m)	~3.8	4.0	4.5	5.0	5.5	6.0	6.89
定格総荷重 (t)	0.88	0.78	0.63	0.53	0.45	0.39	0.30

ブーム①+②+③+④+⑤

作業半径 (m)	~4.1	4.5	5.0	5.5	6.0	7.0	8.4
定格総荷重 (t)	0.58	0.48	0.40	0.34	0.30	0.23	0.16

■作業範囲図

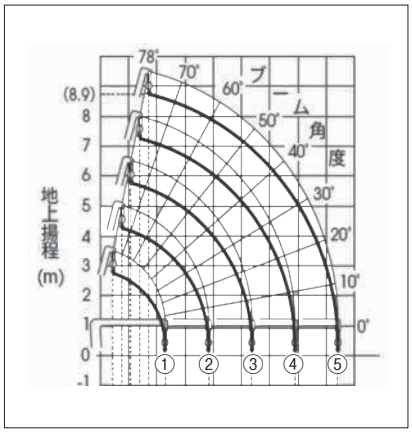

⚠注意事項

- アウトリガ最大張出以外での使用は、危険ですので おやめください。
- アウトリガ最大張出時の定格総荷重は上記の表の通りです。総荷重の範囲に従ってください。
- アウトリガ張出時は「ロックピン」を確実に挿入ください。

カニクレーン　ナックルブーム(電動併用仕様)

技

商品コード		DKM 08Z0D
メーカー		前田製作所
型式		MK1033CWE-1
最大吊上荷重×作業半径 (t×m)		0.82×2.3
ブーム段数 (段)		3
最大作業半径 (m)		9.73
最大地上揚程 (m)		10.47
フック巻上速度 (m/min)		37.8
ブーム長さ (m)		2.590~4.310~6.030
ブーム起伏角度 (度)		0~80
旋回速度 (rpm)		0.86
定格出力 (kW/min⁻¹{PS/rpm})		7.4/2,500{10.1/2,500}
電動機 (kW)		5.5(200/220V)
登坂能力 (度)		15
走行速度 (km/h)		0~2.0
燃料		軽油
燃料タンク容量 (L)		12
接地圧 (kPa{kgf/cm²})		59.6{0.608}
寸法	全長L (mm)	3,235
	全幅W (mm)	750
	全高H (mm)	1,990
アウトリガ最大張出幅 (mm)		4,580×4,530×3,810
質量 (kg)		2,370

SAN

■アウトリガ最大張出幅

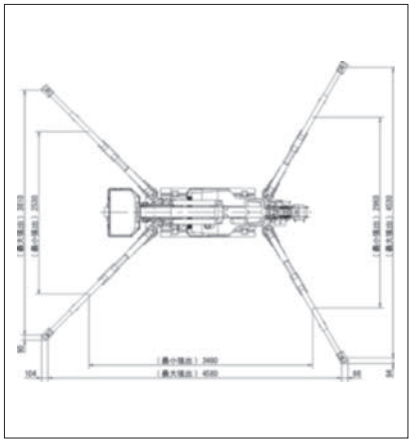

本カタログに記載されたものは、代表的機種であり、実際に納品されるものとは異なる場合がございます。詳しい仕様につきましては、最寄の営業所までご確認ください。

仕様等の詳細に関しましては、「クレーンレンタルカタログ」に掲載しております。

タワークレーン（100t・m以上）

技 免 揚検

CR

DL1 72000（JCL720NK）

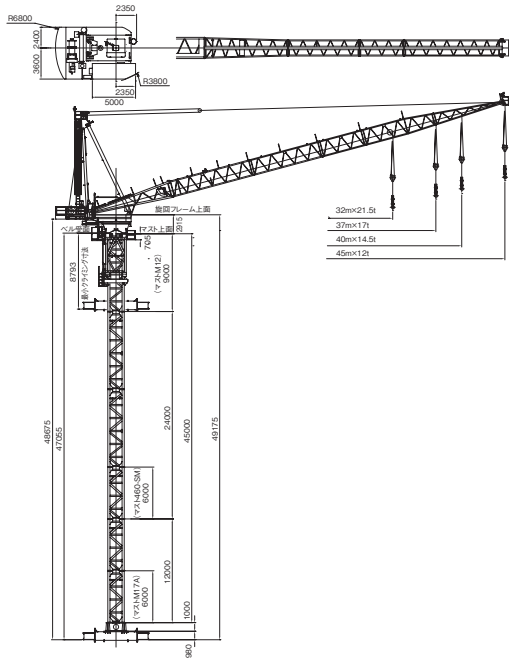

DL1 35000（JCL350NK）

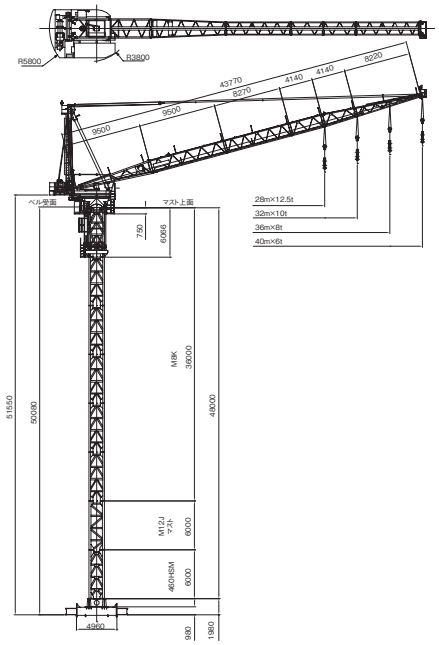

商品コード		DL1 A0000					DL1 80000				DL1 72000			
メーカー		北川鉄工所												
型式		JCL1000NK					JCL800NKA				JCL720NK			
最大定格荷重	(t)	33					27.5				25			
ジブ呼び	(m)	32	37	40	45	50	32	37	40	45	32	37	40	45
定格荷重	(t)	33~29	33~23	33~20	30~16	25~13.5	27.5~23	27.5~18.5	27.5~16	22~13	25~21.5	25~17	25~14.5	22~12
最大揚程	(m)	300	305	310	315	220	305			235	305			235
電源	(V)	400/440												
最大自立高さ	(m)	50.62					51.46				51.52			

CR

商品コード		DL1 70000						DL1 72000				DL1 48000		
メーカー		北川鉄工所												
型式		JCL700LK						JCL510NK				JCL480RA		
最大定格荷重	(t)	25						20				20		
ジブ呼び	(m)	37	42	46	51	55	60	32	37	40	45	35	40	45
定格荷重	(t)	25~17	25~13.5	25~11.5	25~9.5	25~8	20~6.5	20~16	20~13	20~11	20~8.5	20~13	20~10	18~8
最大揚程	(m)	300			215	120		220	225	230	235	230	225	220
電源	(V)	400/440												
最大自立高さ	(m)	48.83						51.52				45.80		

CR

本カタログに記載されたものは、代表的機種であり、実際に納品されるものとは異なる場合がございます。詳しい仕様につきましては、最寄の営業所までご確認ください。

タワークレーン（100t・m以上）

技 免 揚検

商品コード		DL1 46000			DL1 35000				DL1 27000				
メーカー		北川鉄工所							小川製作所				
型式		JCL460HA			JCL350NK				OTA-270HN				
最大定格荷重	(t)	20			16				13				
ジブ呼び	(m)	35	40	45	28	32	36	40	27	32	36	41	45
定格荷重	(t)	20~13	20~10	18~8	16~12.5	16~10	16~8	12~6	13~10	13~7.5	13~6	10~4.5	8~2.5
最大揚程	(m)	260	235	250	260	255	250	245	150				100
電源	(V)	400/440											
最大自立高さ	(m)	39.80			51.55				48.70				

CR

商品コード		DL1 27000					DL1 10500		DL1 04000		
メーカー		小川製作所					北川鉄工所				
型式		OTA-190A					JCL105SK		JCL100H		
最大定格荷重	(t)	13					8.0		8.0		
ジブ呼び	(m)	27	32	36	41	45	24	30	25	30	35
定格荷重	(t)	13~8	13~6	13~4.5	10~3	8~2	8~4	8~2.5	8~3.5	7~2.3	6~1.5
最大揚程	(m)	150				100	205	200	130		
電源	(V)	400/440					200/220		三相200/220		
最大自立高さ	(m)	48.70					41.36		41.70		

CR

解体用クレーン

技 免 揚検

DL1 130A0（OTS-130HS）

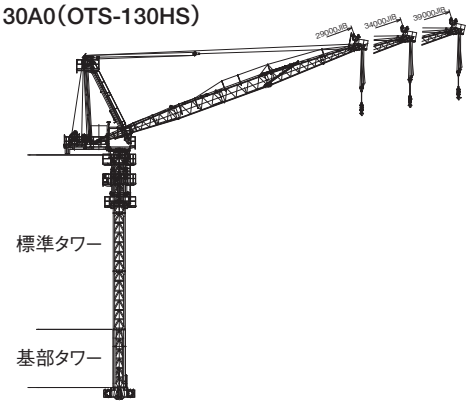

CR

●R25mJIB仕様(5.3ｔ×25.0m)です。
●台座に昇降体を接続。
●ジブ先端部は自機にて解体。
●最大解体質量1.0t。

定格荷重曲線

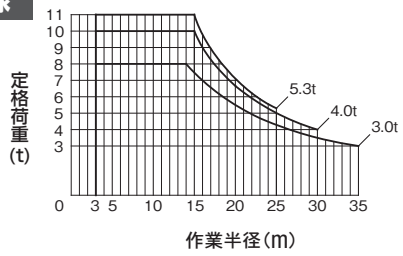

DL3 01100（OJ-13NⅢ）

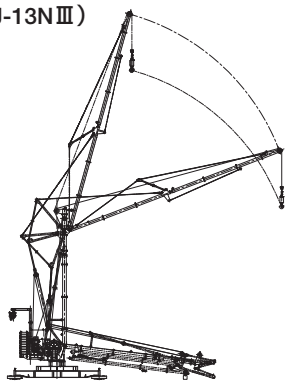

CR

●1.1t×12.0m
●最大解体重量 90kg

定格荷重曲線

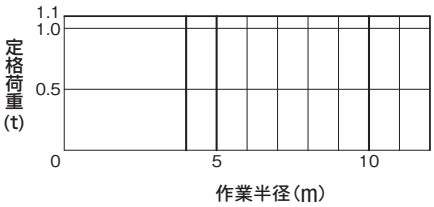

解体計画参考事例

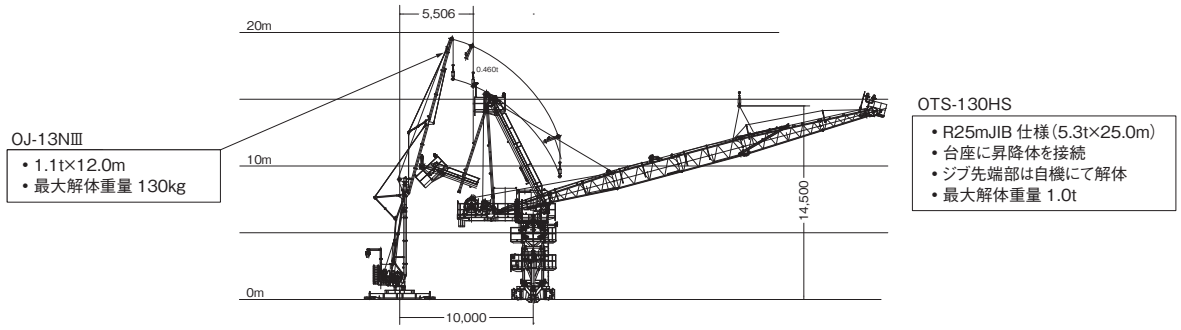

CR

本カタログに記載されたものは、代表的機種であり、実際に納品されるものとは異なる場合がございます。詳しい仕様につきましては、最寄の営業所までご確認ください。

仕様等の詳細に関しましては、「クレーンレンタルカタログ」に掲載しております。

タワークレーン（40t・m以下）

技 特教

（JCL055SK）

定格荷重曲線

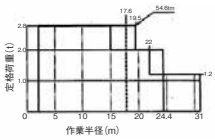

商品コード			DL1 05500		
型式			JCL055SK		
ジブ呼び		(m)	17.8	24.4	31
速度	巻上	低速[荷重] (m/min)	5.0[2.8t以下]		
		中速[荷重] (m/min)	14.0[2.8t以下]		
		高速[荷重] (m/min)	28[2.8t以下]		
			49[1.2t以下]		
	起伏	(s)	120	118	116
	旋回	(rpm)	0.5		
電源		(V)	三相 200/220		
周波数		(Hz)	50/60兼用		
最大揚程		(m)	110	105	100
最大自立高さ		(m)	35.3		
電動機	巻上		15.0kW 4P インバータ制御		
	起伏		6.3kW 4P 40%ED インバータ制御		
	旋回		2.2kW 4P 15%ED インバータ制御		
	昇降		3.7kW 4P		

CR

（OTS-50NL）

定格荷重曲線

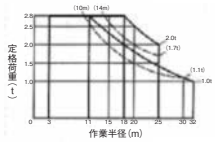

商品コード			DL1 030C0	
型式			OTS-50NL	
ジブ呼び		(m)	27.0	34.0
速度	巻上[荷重]	(m/min)	45.0[1.4t以下]	
			35.0[2.0t以下]	
			27.0[2.8t未満]	
	起伏	(s)	120.0	
	旋回	(rpm)	0.55	
	昇降	(m/min)	0.65(0.78)	
電源		(V)	三相 200/220	
周波数		(Hz)	50/60兼用	
最大揚程		(m)	107.0	100.0
電動機	巻上		15.0kW 4P CONT インバータ制御	
	起伏		8.6kW 4P 40%ED インバータ制御	
	旋回		3.7kW 4P CONT インバータ制御	
	昇降		3.7kW 4P CONT	

※速度の()内は、60Hz時の数値を示しています。
※定格荷重線図の()内と破線は従来機OTS-50Nです。

CR

商品コード		DL1 04000				DL1 03000			DL1 02000		DL1 02000		DL1 01500
メーカー		北川鉄工所											
型式		JCL-040H				JCL-030			JCL022		JCL021(高)		JCL015(高)
最大定格荷重	(t)	2.7				2.8			1.8		1.0		1.0
ジブ呼び	(m)	25	30	35	40	20	25	30	16	22	16	21	15
電源	(V)	三相 200/220											
最大自立高さ	(m)	41.7				30.8			30.5		26.7		26.5

CR

ミニタワークレーン（ミニコンパス）

特教

CR

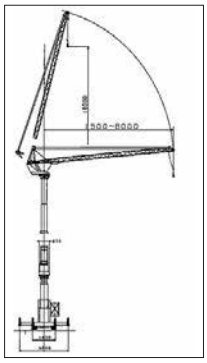

定格荷重曲線

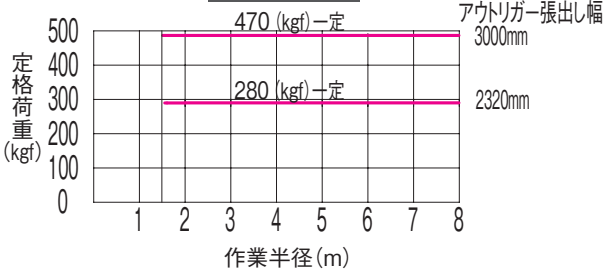

※各種門型クレーンの製作・レンタルはお気軽にお問い合せください。

本カタログに記載されたものは、代表的機種であり、実際に納品されるものとは異なる場合がございます。詳しい仕様につきましては、最寄の営業所までご確認ください。

スカイジャスター（吊荷旋回制御装置）

NETIS 登録番号　KT-190030-A

●125tm²までの吊り荷の旋回制御が可能です。
●コンクリート板など風の影響を受けやすい吊り荷の安定や狭小スペースでの吊り荷の回転制御が可能です。

商品コード	DLP 20000 002	DLP 30000 001
呼称	スカイジャスターSJ-30	スカイジャスターSJ-125
型式	SJ-30	SJ-125
最大吊荷重　(t)	20（4点吊り）	30（4点吊り）
定格能力　(tm²)	30	125
フライホイール回転数　(rpm)	1,500	
電動式フライホイール	2.2kW 4P AC200V インバータ制御	
電動式ジンバル	0.75kW 4P AC200V インバータ制御	
電源	AC電源/バッテリー切替式 C電源：AC200V 3相 30A バッテリー：リチウム電池	
質量　(kg)	2,200	2,780

CR

自動玉外し装置

●リモコンの遠隔操作で荷の玉掛け取付・取外が可能です。
●作業の効率化とともに、危険な場所への荷下ろしが可能です。

商品コード	DLY 01600 001
メーカー	エレピア
型式	evo16
使用荷重　(kg)	16,000
搭載機能	ロードセル搭載 バンパー付
質量　(kg)	54

CR

本カタログに記載されたものは、代表的機種であり、実際に納品されるものとは異なる場合がございます。詳しい仕様につきましては、最寄の営業所までご確認ください。

【MEMO】