発電・溶接・照明機器

発電機

発電機の選定	48
インバータ搭載発電機	50
小型発電機　2~3kVA　ガソリン型・ディーゼル防音型	50
防音サイレンサー	50
中型発電機　10～100kVA	51
大型発電機　100～400kVA	51
発電機（ビッグタンク）	52
三電源仕様発電機	52
三電源仕様発電機（同時出力・ビッグタンク）	53
超大型発電機　550kVA以上	54
高圧発電機	54
発電機自動運転盤	55
組込分電盤	55
動力用分電盤	55
電灯用分電盤	55
工事用発電設備法規	56
標準連結式キュービクル	56
単相乾式トランス　CCC 型	57
三相乾式トランス　CCD 型	57
三相タップトランス　CCD-S 型	58
乾式スコットトランス　CCS 型	58
トランス	59
自動電圧調整器	59
電工ドラム（コードリール）	59
4P 中間コード	59
防油堤	59
消火器	59

溶接機

交流溶接機使用時の発電機の選定	60
WCT	60
直流溶接機	60
交流溶接機	60
発電機兼溶接機（1人用／2人用／アイドリングストップ機能付き）	61
発電機兼溶接機　防油堤付	61
エンジン溶接機	62
バッテリー溶接機	62
TIG 溶接機	63
エンジン式	63
電動式	63
CO_2 溶接機	64
電動プラズマ切断機	64

照明機器

軽便ナイター	65
アイランプ	65
縦型蛍光灯スタンド	65
蛍光灯投光器	65
マグネット式 LED ライト（スティックライト）	65
LED ライト	66
メタルハライド投光機	66
LED 投光器	66
充電式バッテリー LED ライト	66
マルーン投光機	67
LED バルーン投光機	67
バッテリー式 LED バルーン投光機	67
バッテリー式 HID 投光機	67
バルーン投光機	68
投光機　エンジン搭載式	68
LED 投光機	68
投光車	69

発電機の選定

ここでは主に三相モーター（水中ポンプ・送風機等）を負荷として使用する場合の発電機の選定方法を、下記の表を用いてご案内します。バイブロハンマー等高負荷で使用する機械は、本カタログのP230～P235をご参照ください。

（表1）起動時に必要な発電機容量

負荷(kW)		1.5	2.2	3.7	5.5	7.5	11	19	22	37	45	60	75
始動方式	直入(kVA)	5.1	7.4	12.5	18.6	25.4	37.2	64.2	74.4	125.1	152.1	202.9	253.6
	人ー△(kVA)	3.4	5.0	8.4	12.5	17.0	24.9	43.0	49.8	83.8	102	136	170

（表2）運転のために必要な発電機容量

負荷(kW)	1.5	2.2	3.7	5.5	7.5	11	19	22	37	45	60	75
出力(kVA)	2.2	3.3	5.5	8.1	11.1	16.2	27.9	32.4	54.4	66.2	88.3	111

（表3）周波数別の発電機容量

50Hz(kVA)	10	20	37	50	75	125	195	270	340	450	550	700
60Hz(kVA)	13	25	45	60	90	150	220	300	400	500	600	800

（1）1台だけの始動または複数台の同時始動の場合

上記表1から負荷（kW）と始動方法で必要発電機容量（kVA）を合計します。
次に表3から合計を上回る発電機を選定します。

[例1] 19kWの水中ポンプを直入で始動するのに必要な発電機容量は？

負荷(kW)		19
始動方法	直入(kVA)	64.2
	人ー△(kVA)	43

●表1より
64.2kVAが求められます。
●この容量を上回る発電機は、表3より
50Hzでは75kVA、60Hzでは90kVAとなります。

[例2] 3.7kWのミキサーと37kWの人ー△起動の水中ポンプを同時に始動するために必要な発電機容量は？

負荷(kW)		3.7	37
始動方法	直入(kVA)	12.5	125.1
	人ー△(kVA)	8.4	83.8

●表1より
ミキサー（12.5）＋水中ポンプ（83.8）＝96.3kVAが求められます。
●この容量を上回る発電機は、表3より
50Hzでは125kVA、60Hzでは150kVAとなります。

[例3] 50Hzで75kVAの発電機で11kWの水中ポンプを1台始動させる場合、あとどのくらいのポンプを同時に始動できるか？

●11kWのポンプを始動するには37.0kVAが必要なので（表1より）
75kVA－37kVA＝38kVAが、残り負荷の最大起動容量です。
これを表1に当てはめてみると、
11kW1台（もしくは5.5kW2台）の水中ポンプが起動可能です。

本カタログに記載されたものは、代表的機種であり、実際に納品されるものとは異なる場合がございます。詳しい仕様につきましては、最寄の営業所までご確認ください。

（2）複数台の負荷を順番に始動する場合（順次始動）

分電盤等を用い、負荷を順番に始動するケースがあります。この場合の発電機容量は、
運転のために必要な発電機容量（最後の1台を除いた各負荷の合計）＋最後の1台の起動容量＝必要発電機容量
となります（運転のために必要な発電容量は表2より、最後の1台の起動容量は表1より算出します）。
上記の計算で得られた必要発電機容量を上回る発電機を表3から選定します。
※ただし、最後の1台を起動する前の単体最大負荷の起動容量を上回る必要があります。

[例1] 5.5kWの送風機を4台順番に始動する場合の必要発電機容量は？

負荷(kW)	5.5
出力(kVA)	8.1

●運転のために必要な発電機容量（最後の1台を除いた各負荷の合計）は、表2より
8.1kVA×3（台）＝24.3kVAとなります。

負荷(kW)		5.5
始動方法	直入(kVA)	18.6
	人ー△(kVA)	12.5

●最後の1台を始動するためには、表1より
18.6kVAが必要となり、必要発電機容量は24.3＋18.6＝42.9kVAとなります。
●使用発電機は、表3より50Hzで50kVA、60Hzで45kVAを選定します。

[例2]水中ポンプ37kW（人ー△起動）を始動し、次に2.2kWの水中ポンプを2台同時に始動する場合の必要発電機容量は？

負荷(kW)	37
出力(kVA)	54.4

●37kWの水中ポンプ運転状態の発電機容量は、表2より
54.4kVAとなります。

負荷(kW)		2.2
始動方法	直入(kVA)	7.4
	人ー△(kVA)	5

●2.2kWの水中ポンプ2台を同時始動させるためには、表1より
7.4kVA×2（台）＝14.8kVAが必要となり、必要発電機容量は
54.4＋14.8＝69.6kVAとなります。

負荷(kW)		37
始動方法	直入(kVA)	125.1
	人ー△(kVA)	83.8

ただし、37kWの水中ポンプを人ー△で始動する場合、表1を見ると
83.8kVAの容量が必要で、上記69.6kVAでは足りないことが分かります。
●この場合の使用発電機は、83.8kVAを基準に表3より、50Hzで125kVA、60Hzで90kVAを選定します。

【アースの接地方法】

1.漏電リレー用接地端子（機能接地端子）からアース棒を地中に正しく埋め込んでください（原則は単独で配線）。
2.外函接地端子にはアース線を接続し、アース棒を正しく埋め込んでください。
※O（オー）端子にはアース線を接続しないでください。
※負荷機器の外函にも必ずアース棒を接続してください。
※右図は、独立接地方式の配線例を示しています。
※弊社が発電機に標準に付属するアース線は、機能接地を目的としたもの（直径2.6mm以上）であり、「電気設備の技術基準に定められるD種（第三種）又はC種（特別第三種）接地工事に適用されるものではありません。
建設五社研究会の『移動用発電設備に関する地絡保護指針（平成12年改訂）』においては共用接地（発電機の本体接地と機能接地負荷設備の外函接地を共用する方法）が推奨されています。
実際の作業所等における接地工事については、電気ご担当にご確認いただき、関係法規を厳守し、確実な接地工事をお願いいたします。

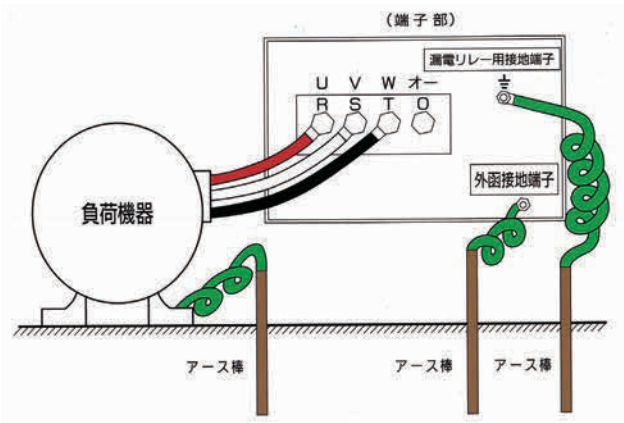

本カタログに記載されたものは、代表的機種であり、実際に納品されるものとは異なる場合がございます。詳しい仕様につきましては、最寄の営業所までご確認ください。

インバータ搭載発電機

AA5 0009A

AA5 0028A

●パソコン･通信機などのマイコン搭載機器が使えます。
●低騒音に加え、軽量･小型化を実現しました。

商品コード		AA5 0009A	AA5 0016A	AA5 0028A	AA5 0028A
呼称	(kVA)	0.9	1.6	2.8	
周波数	(Hz)	50/60			
メーカー		やまびこ			北越工業
型式		IEG900M-Y	IEG1600M-Y	IEG2801M	HP2800SV
電圧	(V)	100			
定格出力	交流 (kVA)	0.9	1.6	2.8	
	直流	12V-8A		－	12V-12A
燃料		ガソリン			
燃料タンク容量	(L)	2.5	4.2	8.4	12.7
寸法	全長L (mm)	450	490	635	658
	全幅W (mm)	240	280	466	482
	全高H (mm)	380	445	562	570
乾燥質量	(kg)	12.7	20	61	61.2
連続運転可能時間	(h)	4.1～11.9	4.2～10.5	5.0～12.0	7.0～17.3
騒音値	[dB(A)]	55～66	51.5～61	54～66	51～58

※連続運転可能時間は、1/4～定格負荷の時間です。
※騒音値は、無負荷時7m4方向の平均値です。

小型発電機　2～3kVA　ガソリン型･ディーゼル防音型

ガソリン型

ディーゼル型

商品コード		AA1 00200		AA7 00300
呼称	(kVA)	2		3
周波数	(Hz)	50/60		
メーカー		デンヨー	やまびこ	ヤンマー
型式		GA-2605U	EGR2600	YDG300VS
電圧	(V)	100		
出力	(kVA)	2.2/2.6		2.7/3.0
定格電流	(A)	22/26		27/30
燃料		ガソリン		軽油
燃料タンク容量	(L)	12	8.3	15
寸法	全長L (mm)	510	540	713
	全幅W (mm)	410	412	598
	全高H (mm)	465	465	687
乾燥質量[整備質量]	(kg)	47[57]	43	146
連続運転可能時間	(h)	10.3/8.2	5.7/5.0	20/17
騒音値	[dB(A)]	69.3/71.3	67/70	61

※騒音値は、無負荷時7m4方向の平均値です。
※仕様内に/がある場合は、左が50Hz、右が60Hzの値となります。

防音サイレンサー

NETIS 登録番号　KT-120128-VE

●小型発電機やハツリ作業などの騒音を軽減します。
●４面分割仕様。用途に応じて組み合わせて使用して下さい。
●マジックテープ連結構造で２～６面まで自由に設置出来ます。
●排気面には、吸音材ガラス繊維品の耐熱パネルをご使用下さい。
●スロープや段差がある場所にも設置可能です。

商品コード		ZGA 00002	ZGA 00003
代表管理番号		004765	004766
タイプ		標準	耐熱
騒音低減性能 [dB(A)]		12.1	
使用可能発電機出力		3kVA用	
寸法	全長L (mm)	1,100	
	全幅W (mm)	1,100	
	全高H (mm)	800	
質量(本体/天蓋) (kg)		11	

本カタログに記載されたものは、代表的機種であり、実際に納品されるものとは異なる場合がございます。詳しい仕様につきましては、最寄の営業所までご確認ください。

中型発電機　10～100kVA

●アースは原則2本必要です（詳細はP49をご参照ください）。
●消費燃料はP53をご参照ください。

商品コード		AA7 01300	AA7 02500	AA7 04500	AA7 06000	AA7 10000
呼称	(kVA)	10.5/13	20/25	37/45	50/60	80/100
周波数	(Hz)	50/60				
メーカー		デンヨー				
型式		DCA-13ESK	DCA-25ESI2	DCA-45ESH	DCA-60ESH	DCA-100ESI
電圧	(V)	200/220				200/220（400/440）
出力	(kW)	8.4/10.4	16/20	29.6/36	40/48	64/80
定格電流	(A)	30.3/34.1	57.7/65.6	107/118	144/157	231/262（115/131）
エンジン出力	(kW)	10.2/12.4	19.1/23.5	34.2/41.9	48.5/57.4	73.6/91.3
燃料		軽油				
燃料タンク容量	(L)	62	70	100	125	225
端子ボルト		M8		M10	M12	
寸法	全長L (mm)	1,390	1,500	2,000	2,050	2,750
	全幅W (mm)	650	680	880		1,050
	全高H (mm)	900	1,000	1,250		1,350
乾燥質量[整備質量]	(kg)	503[571]	580[660]	1,180[1,300]	1,240[1,380]	1,730[1,970]
騒音値	[dB(A)]	58/61	59/61		61/64	59/61

※騒音値は、無負荷時7m4方向の平均値です。
※端子ボルトはメーカー･型式によって異なりますので、納入される型式を最寄りの営業所に必ずご確認ください。
※仕様内に/がある場合は、左が50Hz、右が60Hzの値となります。

大型発電機　100～400kVA

●200V/400V切り替え式です。
●アースは原則2本必要です（詳細はP49をご参照ください）。
●消費燃料はP53をご参照ください。

商品コード		AA7 15000	AA7 22000	AA7 30000	AA7 40000
呼称	(kVA)	125/150	195/220	270/300	350/400
周波数	(Hz)	50/60			
メーカー		デンヨー			
型式		DCA-150ESM	DCA-220ESM	DCA-300LSK	DCA400LSK
電圧	(V)	200/220（400/440）			
出力	(kW)	100/120	156/176	216/240	280/320
定格電流	(A)	361/394（180/197）	577/577（289/289）	779/787（390/394）	1,010/1,050（505/525）
エンジン出力	(kW)	113/135	181/199	234/259	310/357
燃料		軽油			
燃料タンク容量	(L)	250	380	490	
端子ボルト		M16	M16×2	M20	
寸法	全長L (mm)	3,350	3,700	4,000	4,500
	全幅W (mm)	1,080	1,300	1,470	1,500
	全高H (mm)	1,500	1,750	1,800	2,100
乾燥質量[整備質量]	(kg)	2,450[2,720]	3,630[4,050]	4,650[5,200]	6,040[6,620]
騒音値	[dB(A)]	62/67	61/63	67/71	66/71

※騒音値は、無負荷時7m4方向の平均値です。
※端子ボルトはメーカー･型式によって異なりますので、納入される型式を最寄りの営業所に必ずご確認ください。
※仕様内に/がある場合は、左が50Hz、右が60Hzの値となります。
◎220kVA以上は並列運転仕様もございます。

本カタログに記載されたものは、代表的機種であり、実際に納品されるものとは異なる場合がございます。詳しい仕様につきましては、最寄の営業所までご確認ください。

発電機（ビッグタンク）

AA7 0600H

●常時監視不要です。
●大容量の燃料タンクを装備。長時間の連続運転が可能です。
●アースは原則2本必要です（詳細はP49をご参照ください）。

商品コード		AA7 0130J	AA7 0250H	AA7 0450H	AA7 0600H	AA7 1000H	AA7 1500H
呼称	(kVA)	10.5/13	20/25	37/45	50/60	80/100	125/150
メーカー		デンヨー					
型式		DCA-13LSYB	DCA-25LSKB	DCA-45LSKB	DCA-60LSIB	DCA-100LSIB	DCA-150LSKB
周波数	(Hz)	50/60					
電圧	(V)	200/220					
出力	(kW)	8.4/10.4	16/20	29.6/36	40/48	64/80	100/120
定格電流	(A)	30.3/34.1	57.7/65.6	107/118	144/155	231/262	361/394
エンジン出力	(kW)	11.3/13.5	19.1/23.7	38.0/45.6	47.9/57.1	91.6/113.6	113/135
燃料		軽油					
燃料タンク容量	(L)	100	175	350	420	750	900
端子ボルト		M8		M10	M12		M16
寸法	全長L (mm)	1,390	1,540	1,850	2,090	2,550	3,180
	全幅W (mm)	650	700	880	980	1,150	1,150
	全高H (mm)	1,160	1,260	1,600	1,540	1,800	2,000
乾燥質量[整備質量]	(kg)	565[660]	735[905]	1,160[1,490]	1,300[1,690]	2,050[2,730]	2,990[3,820]
騒音値	[dB(A)]	58/60	57/61	56/58	59/62	59/63	60/65

※仕様内に/がある場合は、左が50Hz、右が60Hzの値となります。
◎サイズが小さい燃料タンク搭載タイプもご用意しております。

三電源仕様発電機

AA7 0450C

●アースは原則2本必要です（詳細はP49をご参照ください）。
●消費燃料はP53をご参照ください。

商品コード		AA7 0250H	AA7 0450H	AA7 0600H	AA7 1000H	AA7 1500H
メーカー		デンヨー				
型式		DCA-25LSKE	DCA-45LSKE	DCA-60LSIE	DCA-100LSIE	DCA-150LSKE
周波数	(Hz)	50/60				
三相4線式400V級	呼称 (kVA)	20/25	37/45	50/60	80/100	125/150
	電圧 (V)	400/440				
	電流 (A)	28.9/32.8	53.4/59.0	72.2/78.7	115/131	180/197
三相4線式200V級	呼称 (kVA)	20/25	37/45	50/60	80/100	125/150
	電圧 (V)	200/220				
	電流 (A)	57.7/65.6	107/118	144/157	231/262	361/394
単相3線式200V級	呼称 (kVA)	11.5/14.4	21.4/26.0	28.9/34.6	46.2/57.7	72.2/86.6
	電圧 (V)	200/220				
	電流 (A)	57.5/65.6	107/118	144/157	231/262	361/394
単相3線式100V級	呼称 (kVA)	11.5/14.4	21.4/26.0	28.9/34.6	46.2/57.7	72.2/86.6
	電圧 (V)	100/110				
	電流 (A)	57.7×2/65.6×2	107×2/118×2	144×2/157×2	231×2/262×2	361×2/394×2
単相補助出力	呼称 (kVA)	6.0/6.6	12.0/13.2	15.0/16.6	20.0/22.0	
	電圧 (V)	100/110				
燃料		軽油				
燃料タンク容量	(L)	70	110	140	250	250
端子ボルト		M8	M10	M12		M16
寸法	全長L (mm)	1,540	1,850	2,090	2,550	3,250
	全幅W (mm)	700	880	980	1,080	1,150
	全高H (mm)	1,045	1,350	1,350	1,600	1,650
乾燥質量[整備質量]	(kg)	660[740]	1,060[1,180]	1,260[1,410]	1,880[2,150]	2,550[2,820]
騒音値	[dB(A)]	61/63	58/60	59/63	61/64	63/66

※1 専用端子出力とコンセント出力の合計値です。
※端子ボルトはメーカー・型式によって異なりますので、納入される型式を最寄りの営業所に必ずご確認ください。
※仕様内に/がある場合は、左が50Hz、右が60Hzの値となります。

切替スイッチひとつで、三相400V級⇔三相200V級⇔単相100/200V級が切替えられますので、1台でさまざまな用途にご使用いただけます。また、操作パネルに高輝度LEDの電圧表示灯を装備しておりますので、晴天の昼間でも使用している電圧が一目でわかります。

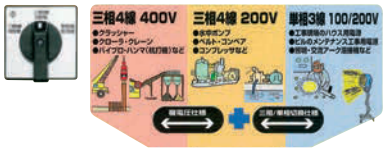

本カタログに記載されたものは、代表的機種であり、実際に納品されるものとは異なる場合がございます。詳しい仕様につきましては、最寄の営業所までご確認ください。

三電源仕様発電機（同時出力・ビッグタンク）

NETIS 登録番号　CG-090026-V（やまびこ製）

AA7 0250M 002

1台2役可能なため、工事現場等で便利です。

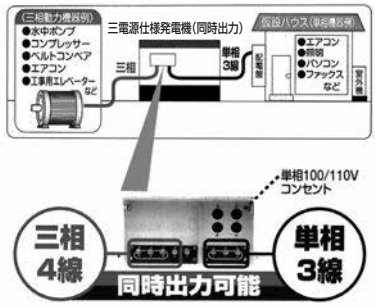

●三相と単相の出力切替が不要で、操作が簡単であり、1台2役が可能です。

商品コード		AA7 0250M 007	AA7 0250M 002	AA7 0450M	AA7 0600M
メーカー		北越工業	やまびこ		
型式		SDG25LAX-5B1	DGM250MK-PD	DGM450MK-PD	DGM600MK-PD
周波数	(Hz)	50/60			
三相4線式400V級	呼称 (kVA)	20/25		37/45	50/60
	電圧 (V)	400/440			
	電流 (A)	28.9/32.8		53.5/59	72/78.5
三相4線式200V級	呼称 (kVA)	20/25		37/45	50/60
	電圧 (V)	200/220			
	電流 (A)	57.7/65.6		107/118	144/157
単相3線式200V級	呼称 (kVA)	12/15		22/27	30/36
	電圧 (V)	200/220			
	電流 (A)	60/68.2		110/122.7	150/163.6
単相3線式100V級	呼称 (kVA)	12/15		22/27	30/36
	電圧 (V)	100/110			
	電流 (A)	60/68.2		110/122.7	150/163.6
燃料		軽油			
燃料タンク容量	(L)	180	198	350	420
端子ボルト		M8		M12	
寸法	全長L (mm)	1,540	1,500	1,750	1,970
	全幅W (mm)	700		880	
	全高H (mm)	1,250	1,275	1,760	1,630
乾燥質量[整備質量]	(kg)	740[910]	695[885]	1,160[1,490]	1,290[1,680]
騒音値	[dB(A)]	59/62	58/62	56/58	56/60

※端子ボルトはメーカー・型式によって異なりますので、納入される型式を最寄りの営業所に必ずご確認ください。
※仕様内に/がある場合には、左が50Hz、右が60Hzの値となります。
◎サイズが小さい燃料タンク搭載タイプもご用意しております。

発電機燃料消費量一覧表（JIS2号軽油を使用した場合で、メーカーデータによる）掲載機種より抜粋

発電機容量 (kVA)	25%負荷時消費量		50%負荷時消費量		75%負荷時消費量		100%負荷時消費量	
	負荷(kW)	L/h	負荷(kW)	L/h	負荷(kW)	L/h	負荷(kW)	L/h
10.5/13	2.1/2.6	1.1/1.4	4.2/5.2	1.6/2.0	6.3/7.8	2.1/2.7	8.4/10.4	2.9/3.6
20/25	4/5	2.1/2.7	8/10	2.9/3.8	12/15	3.9/4.9	16/20	5.1/6.5
37/45	7.4/9	3.3/4.5	14.8/18	5.1/6.6	22.2/27	7.0/8.8	29.6/36	9.2/11.6
50/60	10/12	3.5/4.4	20/24	5.8/7.2	30/36	8.6/10.3	40/48	11.2/13.4
80/100	16/20	5.8/7.7	32/40	9.5/12.6	48/60	14.0/18.1	64/80	17.9/22.8
125/150	25/30	10.2/12.8	50/60	17.0/22.2	75/90	24.2/30.7	100/120	29.6/36.3
195/220	39/44	13.0/15.2	78/88	22.0/24.6	117/132	33.1/36.0	156/176	43.7/46.9
270/300	54/60	18.3/21.8	108/120	32.0/37.6	162/180	45.7/52.0	216/240	60.1/68.1
350/400	70/80	25.5/30.7	140/160	42.9/51.3	210/240	58.9/70.4	280/320	75.7/88.9
450/500	90/100	29.6/37.3	180/200	49.6/59.9	270/300	71.6/85.9	360/400	92.4/112.4
550/600	110.8/122	33.1/40.0	221.5/244	57.0/65.9	332.3/366	81.8/93.7	443/488	108.0/128.0
700/800	140/160	42.7/54.9	280/320	71.8/87.6	420/480	102.0/120.0	560/640	135.0/163.0
1,000/1,100	200/220	58.1/72.9	400/440	103.0/119.0	600/660	152.0/169.0	800/880	210.0/233.0
1,000/1,100(高圧)	200/220	56.0/24.2	400/440	99.9/113.0	600/660	148.0/165.0	800/880	195.0/215.0

本カタログに記載されたものは、代表的機種であり、実際に納品されるものとは異なる場合がございます。詳しい仕様につきましては、最寄の営業所までご確認ください。

超大型発電機　550kVA以上

●200V/400V切り替え式です。
●アースは原則2本必要です(詳細はP49をご参照ください)。
●消費燃料はP53をご参照ください。
●並列運転仕様です。

商品コード		AAB 60000	AAB 80000	AAB 1100R
呼称 (kVA)		554/610	700/800	1,000/1,100
周波数 (Hz)		50/60		
メーカー		デンヨー		
型式		DCA-610SPM	DCA-800SPK	DCA-1100SPK
電圧 (V)		200/220（400/440）		400/440
出力 (kW)		443/488	560/640	800/880
定格電流 (A)		1,599/1,600（799/800）	2,021/2,100（1,010/1,050）	1,443/1,443
エンジン出力 (kW)		517/565	613/736	861/974
燃料		軽油		
燃料タンク容量 (L)		490		
端子ボルト		M12×4		
寸法	全長L (mm)	5,280	6,110	6,510
	全幅W (mm)	1,650	1,950	2,200
	全高H (mm)	2,400	2,500	2,790
乾燥質量[整備質量] (kg)		8,700[9,440]	11,200[12,000]	13,000[13,980]
騒音値 [dB(A)]		69/72	70/72	70/74

※騒音値は、無負荷時7m4方向の平均値です。
※端子ボルトはメーカー･型式によって異なりますので、納入される型式を最寄りの営業所に必ずご確認ください。
※AAB 60000以上は排ガス対策対象外です。
※仕様内に/がある場合は、左が50Hz、右が60Hzの値となります。

PS

高圧発電機

AAD 1100N

●容易に移動が可能なワンパッケージの可搬型タイプ。
●高圧遮断器(開閉可能)搭載。出力端子台も高圧対応。
●自動並列運転装置Easy GEN(最大32台並列可能)装備。

商品コード		AAD 1100N
呼称 (kVA)		1,000/1,100
周波数 (Hz)		50/60
メーカー		デンヨー
型式		DCA-1100SPK-H
電圧 (V)		6,600
出力 (kW)		800/880
定格電流 (A)		87.5/96.2
エンジン出力 (kW)		861/974
燃料		軽油
燃料タンク容量 (L)		800
端子ボルト		M8
寸法	全長L (mm)	6,710
	全幅W (mm)	2,200
	全高H (mm)	2,790
乾燥質量[整備質量] (kg)		12,700[13,940]
騒音値 [dB(A)]		81/80

PS

本カタログに記載されたものは、代表的機種であり、実際に納品されるものとは異なる場合がございます。詳しい仕様につきましては、最寄の営業所までご確認ください。

発電機自動運転盤

●アクティオのオリジナル商品ですので、発電設備計画や設計のご相談に柔軟に対応可能です。
●商用電源停電時の予備電源として力を発揮します。
●可搬式発電機と組合せてご使用ください。

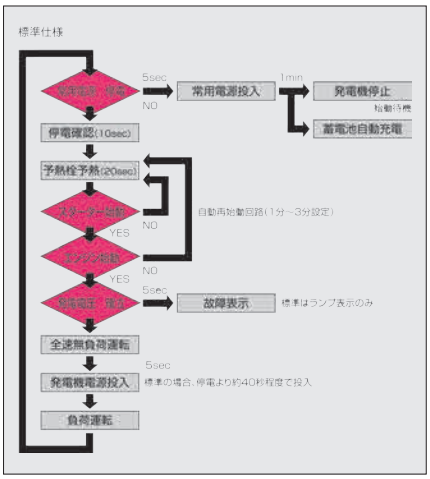

システム構成機器

SN-0

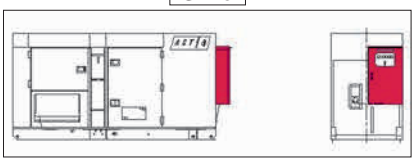

SN-100、400、1000

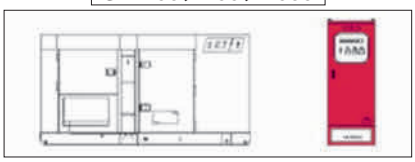

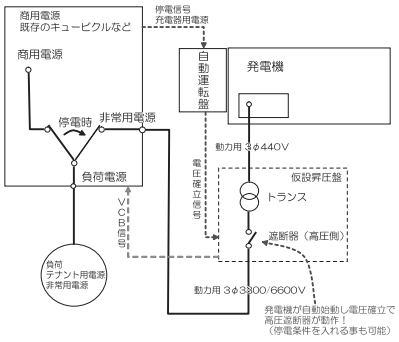

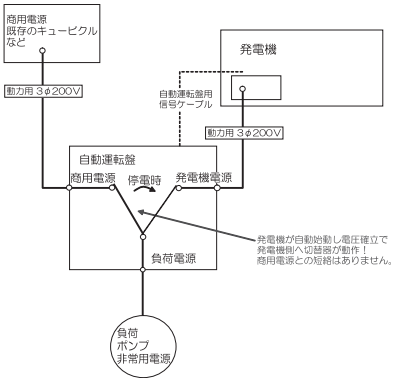

商品コード		K5D 00000	K5D 10000	K5D 40000	K5D A0000
型式		SN-0	SN-100	SN-400	SN-1000
制御盤仕様		屋外壁掛け型	屋外自立型		
電源切替機容量	(A)	別途見積	3P100A	3P400A	3P1,000A
対象発電機	(kVA)	全て	13～45	60～150	220以上
寸法	全長L (mm)	600	700	800	1,000
	全幅W (mm)	250		500	
	全高H (mm)	930	1,530	2,120	2,150

※組合せ方法が多種ございますので問合せはパワーシステム事業部までお願いします。 PS

組込分電盤

動力用分電盤

商品コード	型式	組込内容	一次側取付ボルト	二次側取付ボルト	質量(kg)
YK1 00023	M-200-2F	端子台·400A MCB3P 200AT×2	M12	M8	18
YK1 00010	PL-75-F	MCB3P75AT(メイン遮断器) ELB3P30AT×5	M8	差込み	18
YK1 00012	PE-125-A3F	MCB3P125AT(メイン遮断器) ELB3P100AT×2 ELB3P50AT×3	M8	差込み	25
YK1 00013	PE-225-F	MCB3P225AT(メイン遮断器) ELB3P100AT×3 ELB3P50AT×2	M10	差込み	30
YK4 00001	1-C	MCB3P50AT(メイン遮断器) ELB3P50AT×1 ELB3P30AT×1	M5	M6 or 差込み	12
YK4 00003	2-B	MCB3P100AT(メイン遮断器) ELB3P60AT×1 ELB3P30AT×3	M8	M6 or 差込み	22
YK4 00005	2-G	MCB3P225AT(メイン遮断器) ELB3P100AT×2 ELB3P60AT×2	M8	M8(100A)M6(60A) or 差込み	26

※YK4 00001(1-C)・YK4 00003(2-B)・YK4 00005(2-G)は西日本取扱い商品です。 SI
▲センター取扱いの為、センターからの発送となります。

電灯用分電盤

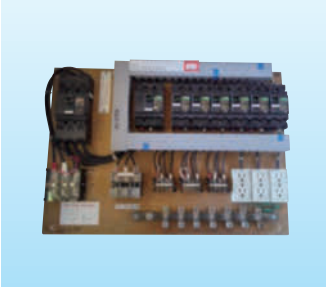

商品コード	型式	組込内容	一次側取付ボルト	二次側取付ボルト	質量(kg)
YK1 00011	PLE-75-2F	MCB3P75AT(メイン遮断器) ELB3P30AT×1 ELB2P20AT×6 CE-15A×3(Wコンセント)	M8	差込み(30A) M5(20A)	18
YK1 00018	LLH-100-F	MCB3P100AT(メイン遮断器) MC3P135A×1 ELB2P20AT×9 CE-15A×3(Wコンセント)	M8	M5(100V) M4(200V)	27
YK1 00020	LLE-100-F	MCB3P100AT(メイン遮断器) MC3P135A×1 ELB2P20AT×9 CE-15A×3(Wコンセント)	M8	M5	28
YK5 00001	1-D	MCB3P50AT(メイン遮断器) ELB2P20AT×4 CE-15A×4(Wコンセント)	M5	コンセント	12
YK5 00002	2-F	MCB3P100AT(メイン遮断器) ELB2P20AT×6 CE-15A×6(Wコンセント)	M8	コンセント	20

※YK5 00001(1-D)・YK5 00002(2-F)は西日本取扱い商品です。 SI
▲センター取扱いの為、センターからの発送となります。

組合せ品

専用スタンド

商品コード	型式	寸法(L×W×H)(mm)	質量(kg)
YK2 00002	ボックスフリー	1,140×845×1,465	12

※分電盤スタンドは全ての機種に装着可能です。

本カタログに記載されたものは、代表的機種であり、実際に納品されるものとは異なる場合がございます。詳しい仕様につきましては、最寄の営業所までご確認ください。

工事用発電設備法規

1.　電気事業法の改正

工事用発電設備（以下、「発電機」）の範囲は、平成７年 12 月１日付の電気事業法及び電気事業法施行規則の改正により、10kW 以上とされています。また、平成 17 年６月１日付けの経済産業省よりの通達で、リース業者及び建設業者等に必要な届出は下表のように簡略化されました。

また、平成 15 年３月 28 日の電気事業法施行規則の一部改正により、従来出力 1,000kW 以上の発電機に義務付けられていた「工事計画の届出」の範囲が 10,000kW 以上に変更になりました。設置する発電機が、「予備発」の扱いを受ける場合、通常は需要設備の付帯設備として扱われます。

また、工場内で工事以外（機器の試験運転など）で発電機を使用される場合には、その工場等で選任された電気主任技術者の管理下でご使用ください。

詳しくは、最寄営業所へお問い合わせください。

2.　定期自主点検と点検済証

弊社では、これらの規制緩和に関わらず従来同様に有資格者による年次検査を実施し、点検記録を保管しております。当該検査済み発電機に関しましては、操作パネル部に定期点検済み証を貼付しております。

定期点検済み証

新旧比較表

	改正前（平成８年７月通達）		改正後（平成 17 年６月通達）	
保安規程	リース業者等	常時保管する場所における工事用発電設備の購入、修理、改造、保管、点検、整備、貸出等について	＜対象外＞	
	建設業者等	建設工事現場等における工事用発電整備及び工事用需要設備の据付、使用、点検、借受等について	設置して使用する者	移動用発電設備の移動の区域、修理、改造、保管、点検、整備、使用、据付等について（発電機の出力が 10kW 以上）
主任技術者	リース業者等	工事用発電設備を常時保管する場所もしくはこれを直接統括する事業場	＜対象外＞	
	建設業者等	工事用発電設備及び工事用需要設備を使用する建設工事現場等もしくはこれを直接統括する事業場	設置して使用する者	移動用発電設備を使用する場所またはこれを直接統括する事業所（発電機の出力が 10kW 以上）
使用開始届	建設業者等は、工事用発電設備をリース業者から借り受けた時は、「自用電気工作物使用開始届出書」を毎半期の最終月の翌々月末日までに所轄経済産業局長に届け出る		＜不　要＞	
所有状況報告	リース業者等は、半年に１回「工事用発電設備所有状況一覧表」に当該半期末（９月末または３月末）の所有状況を取りまとめ、当該半期末の翌々末日（11 月末日または５月末日）までに所轄経済産業局長に提出する		＜不　要＞	

標準連結式キュービクル

●900mm幅と1,200mm幅キュービクル（奥行き1,800mm　高さ2,450mm）の組合せにより、トランス容量に応じた組み込みが可能です。

SI

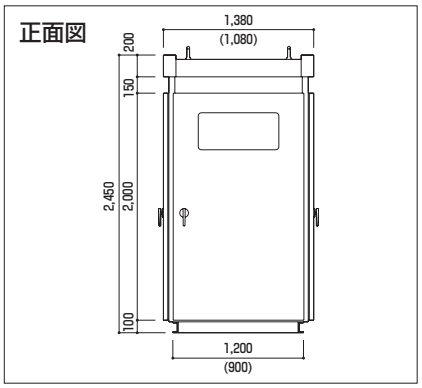

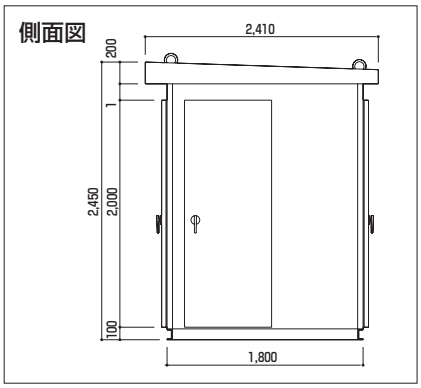

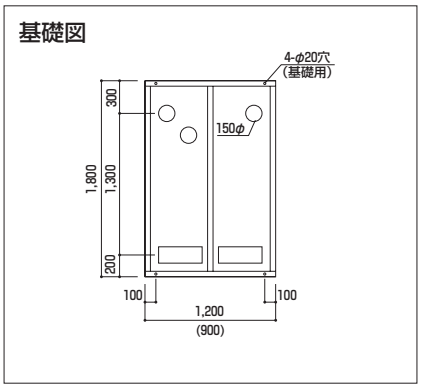

▲センター取扱いの為、センターからの発送となります。

本カタログに記載されたものは、代表的機種であり、実際に納品されるものとは異なる場合がございます。詳しい仕様につきましては、最寄の営業所までご確認ください。

単相乾式トランス　CCC型

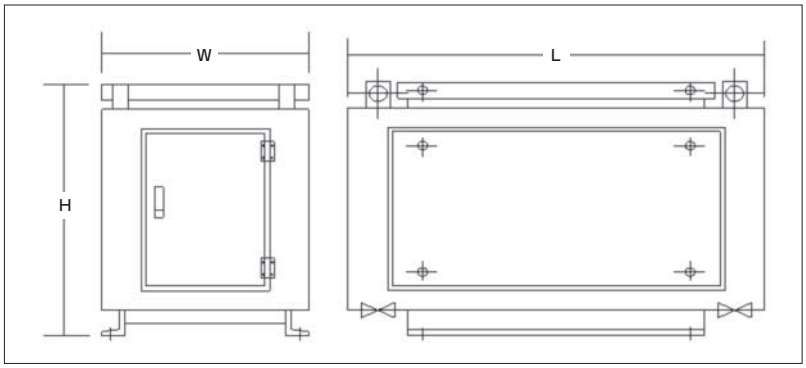

商品コード		YB2 00500	YB2 01000	YB2 02000	YB2 03000	YB2 05000	YB2 07500	YB2 10000
型式		SQ-5C	CCC-10	CCC-20	CCC-30	CCC-50	CCC-75	CCC-100
容量	(kVA)	5	10	20	30	50	75	100
周波数	(Hz)	50/60兼用						
定格	一次電圧(切替付) (V)	440-400-360(220-200-180)						
	二次電圧(単相三線) (V)	210-105						
	コンセント出力 (個)	4		無し				
	一次電流(400V使用時) (A)	25(12.5)	50(25)	100(50)	150(75)	250(125)	375(186)	500(250)
	二次電流 (A)	23.8	47.6	95.2	143	238	357	476
寸法	全長L (mm)	480	550	700		780	1,100	
	全幅W (mm)	260	300	350		370	550	
	全高H (mm)	350	450	500			750	
質量	(kg)	46	78	160	180	260	420	490

▲センター取扱いの為、センターからの発送となります。

三相乾式トランス　CCD型

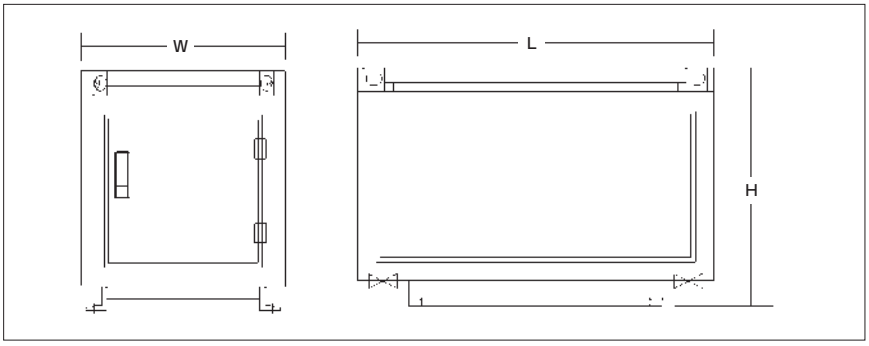

商品コード			YB3 00500	YB3 01000	YB3 02000	YB3 03000	YB3 05000	YB3 07500	YB3 10000	YB3 15000	YB3 20000	YB3 30000
型式			CCD-5	CCD-10	CCD-20	CCD-30	CCD-50	CCD-75	CCD-100	CCD-150	CCD-200	CCD-300
容量		(kVA)	5	10	20	30	50	75	100	150	200	300
周波数		(Hz)	50/60兼用									
定格	一次電圧(切替付) (V)		440-400-360(220-200-180)									
	二次電圧(三相) (V)		210/105									
	一次電流	400V使用時(A)	7.2	14.1	28.9	43.3	72.2	108	144	217	289	433
		200V使用時(A)	14.4	28.9	57.7	86.6	144	217	289	433	577	866
	二次電流	200V使用時(A)	13.7	27.5	55	82.5	137	206	275	412	550	825
		100V使用時(A)	27.5	55	110	82.5	137	206	275	412	550	825
寸法	全長L	(mm)	500	700	750		850	1,070		1,700	1,800	2,400
	全幅W	(mm)	400	395			420	455		550		700
	全高H	(mm)	490		550			700		950	1,000	1,100
質量		(kg)	74	155	200	220	330	540	600	1,050	1,200	1,750

▲センター取扱いの為、センターからの発送となります。

本カタログに記載されたものは、代表的機種であり、実際に納品されるものとは異なる場合がございます。詳しい仕様につきましては、最寄の営業所までご確認ください。

三相タップトランス　CCD-S型

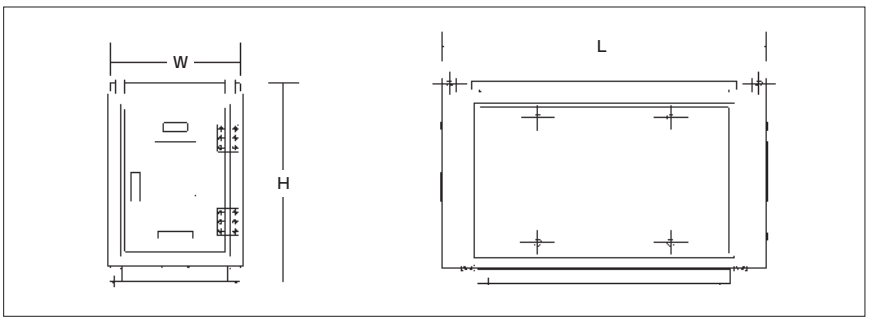

商品コード		YB4 05000	YB4 10000	YB4 15000	YB4 20000
型式		CCD-50S	CCD-100S	CCD-150S	CCD-200S
容量	(kVA)	50	100	150	200
周波数	(Hz)	50/60兼用			
定格	一次電圧(切替付) (V)	440-400-360(220-200-180)			
	二次電圧(切替付) (V)	480-460-440-420-400-380-360(240-230-220-210-200-190-180)			
	一次電流(400V使用時) (A)	144(72.2)	288(144)	433(217)	577(289)
	二次電流(400V使用時) (A)	144(72.2)	288(144)	433(217)	577(289)
結線		△－Y			△－△
寸法	全長L (mm)	900	1,120	1,750	
	全幅W (mm)	470	555	650	
	全高H (mm)	770	950	1,350	
質量	(kg)	370	650	1,100	1,500

▲センター取扱いの為、センターからの発送となります。

2次側タップ表			
切　替	電　圧	切　替	電　圧
1- 9・8-16	240V	8-9	480V
1-10・7-16	230V	7-10	460V
1-11・6-16	220V	6-11	440V
1-12・5-16	210V	5-12	420V
1-13・4-16	200V	4-13	400V
1-14・3-16	190V	3-14	380V
1-15・2-16	180V	2-15	360V

乾式スコットトランス　CCS型

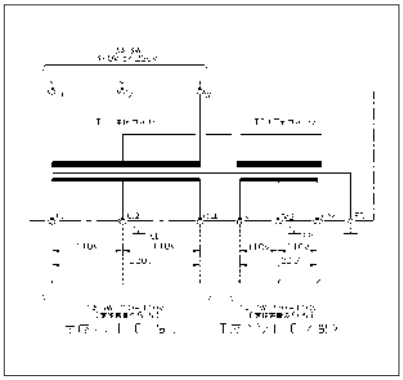

商品コード		YB5 03000	YB5 05000	YB5 10000
型式		CCS-30	CCS-50	CCS-100
容量	(kVA)	30(15×2回路)	50(25×2回路)	100(50×2回路)
周波数	(Hz)	50/60兼用		
定格	一次電圧 (V)	440/220		
	二次電圧(単相三線) (V)	220-110×2回路		
	コンセント出力	無し		
	一次電流(400V使用時) (A)	78.7(39.4)	131(65.6)	262(131)
	二次電流 (A)	68.2×2回路	113×2回路	227×2回路
寸法	全長L (mm)	850	1,070	1,300
	全幅W (mm)	420	455	500
	全高H (mm)	550	650	775
質量	(kg)	350	410	800

▲センター取扱いの為、センターからの発送となります。

本カタログに記載されたものは、代表的機種であり、実際に納品されるものとは異なる場合がございます。詳しい仕様につきましては、最寄の営業所までご確認ください。

トランス

●200V→100Vの変換に使用できます。
●安全ブレーカー付きです。

商品コード	AE1 00300	AE1 00500
代表管理番号	00223	00224
呼称 (kVA)	3	5
メーカー	日動工業	
型式	F-300D	TB-500D
周波数 (Hz)	50/60兼用	
電圧　入力→出力	単相 200V 接地 3P 20A → 単相 100V ×2 / 単相 115V ×2	単相 200V 丸端子 → 単相 100V ×4 / 単相 115V ×4
質量 (kg)	14	19

自動電圧調整器

商品コード		AE2 003A0
代表管理番号		00R19
メーカー		日動工業
型式		SVR-3000
周波数 (Hz)		50/60兼用
容量 (kVA)		3
入力電圧 (V)		100±20%
出力電圧 (V)		100±20%
出力電圧精度 (%)		±2
波形歪		入力電圧波形に同等
寸法	全長L (mm)	180
	全幅W (mm)	320
	全高H (mm)	230
質量 (kg)		20

電工ドラム（コードリール）

●漏電ブレーカー付きです。
●ZBA 12000（KS-EK34）はメタルセンサー付きです。

商品コード	ZBA 10100	ZBA 12000
代表管理番号	00L01	00425
メーカー	ハタヤリミテッド	日動工業
型式	BN-30KA	KS-EK34
屋外/屋内	屋外	屋内
長さ (m)	30	
定格	単相15A･100V	
取出コンセント数	3	4
断面積 (mm^2)	2	
質量 (kg)	7.9	9.5

KO

⚠電圧降下について

電工ドラム（30m）のケーブルを全て延ばして２台重連（連結）した場合の電圧降下は、

負荷電流	電圧降下
5A	6V
10A	11～12V
15A	17～18V

となります。重連（連結）使用はたこ足配線状態となり、定格容量を超えた使用が考えられますので、火災などの事故につながるおそれがございます。
また、ケーブルをドラムに巻いたまま使用しますと、定格電流が下がり焼損の原因になり、大変危険ですので全て延ばしてご使用ください。

4P中間コード

商品コード	ZBC 20110
代表管理番号	00999
標準コード長 (m)	20
断面積 (mm^2)	5.5

◎1次CT(各種)もございます。

防油堤

●各種取り揃えております。詳しくは最寄の営業所までお問い合わせください。

ZZA

消火器

●消火器もご用意できます。

NEM 00000(10型)
NEM 20000(20型)

本カタログに記載されたものは、代表的機種であり、実際に納品されるものとは異なる場合がございます。詳しい仕様につきましては、最寄の営業所までご確認ください。

交流溶接機使用時の発電機の選定

（単位:kVA）

溶接機／使用台数		1台	2台	3台	4台	5台
50/60（Hz）	250（A）	37/45	50/60	50/60	80/100	100/125
	300（A）	50/60	50/60	80/100	80/100	100/125
	500（A）	80/100	80/100	100/125	195/220	195/220

※ただし低力率形。

WCT

ホルダー　（ZBG 38012）
アースクリップ（ZBG 38013）
アース万力　（ZBG 38014）
中間　（ZBG 38201）

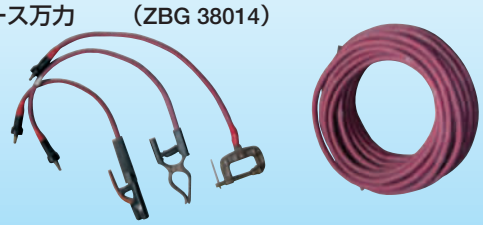

商品コード	ZBG 38012	ZBG 38013	ZBG 38014	ZBG 38201
代表管理番号	00V83	00V84	00V85	00V82
呼称	ホルダー	アースクリップ	アース万力	中間
断面積　（mm²）	38			
定格電流　（A）	300まで			
標準コード長（m）	1			20

直流溶接機

特教

商品コード		ABC 30000
定格電流	（A）	300
メーカー		ダイヘン
型式		B TAC300Ⅱ
周波数	（Hz）	50/60兼用
入力電圧	（V）	三相（単相）200/220
定格入力	（kVA/kW）	12/11.6（9.2/7.0）
出力電流範囲	（A）	20～300（200）
使用率	（%）	40
溶接棒	（mm）	1.6～6.0
電撃低減回路		内蔵
寸法	全長L　（mm）	248
	全幅W　（mm）	445
	全高H　（mm）	410
質量	（kg）	21

交流溶接機

特教　電防

ABB 25000
（BS-250M）

組合せ品

・交流溶接機1次 CT（ZBP 00000 001）

商品コード		ABB 25000	ABB 30000	ABB 500A0
定格電流	（A）	250	300	500
メーカー		ダイヘン		
型式		BS-250M	BS-300M	BPR-500
周波数	（Hz）	50専用/60専用		
入力電圧	（V）	単相 200		
定格入力	（kVA/kW）	18.5/12.4	24/14.4	43.5/24
出力電流範囲	（A）	75～250	65～300	100～500
使用率	（%）	20	30	60
溶接棒	（mm）	2.6～5	2.6～6	3.2～8
電撃防止装置		内蔵		
寸法	全長L　（mm）	255		475
	全幅W　（mm）	410	505	770
	全高H　（mm）	400		850
質量	（kg）	37	48	207

本カタログに記載されたものは、代表的機種であり、実際に納品されるものとは異なる場合がございます。詳しい仕様につきましては、最寄の営業所までご確認ください。

発電機兼溶接機（1人用／2人用／アイドリングストップ機能付き） 特教

NETIS 登録番号　KT-100112-VE【AC7 32000（DLW-320LS）】

AC8 40000

商品コード		AC7 28000	AC7 30000	AC8 40000	AC7 32000
電流範囲	1人用　(A)	30～280/300	35～280/45～310	60～380/400	30～320
	2人用　(A)	—	—	30～190/200	—
周波数　(Hz)		50/60			
メーカー		デンヨー	やまびこ	デンヨー	
型式		DLW-300LS	DCW310MCW	DLW-400LSW	DLW-320LS
使用率　(%)		100			
溶接棒	1人用　(mm)	φ2.0～6.0		φ2.0～8.0	φ2.0～6.0
	2人用　(mm)	—	—	φ2.0～4.0	—
燃料消費量　(L/h)		1.96/2.34	3.52/4.2	3.14/3.69	2.47
燃料		軽油			
燃料タンク容量　(L)		36	37	42	36
寸法	全長L　(mm)	1,410	1,410	1,520	1,410
	全幅W　(mm)	560	566	700	680
	全高H　(mm)	770	870	770	760
乾燥質量［整備質量］(kg)		379［419］	343［387］	471［521］	370［412］
騒音値　[dB(A)]		63/65	63/65	64/67	

※発電機または溶接機として使用できます（溶接機との同時使用はできません）。
※溶接棒・溶接面等は別途販売となります。
※AC7 32000はアイドリングストップ機能付きです。
※タイヤ付き/無がございます。詳細は最寄りの営業所へご確認ください。
※仕様内に/がある場合は、左が50Hz、右が60Hzの値となります。

発電機兼溶接機　防油堤付 特教

NETIS 登録番号　CG-110023-VE【AC8 400A0（DGW400DMC）】

AC8 400A0

●燃料やオイル漏れを防止するオイルガード付で外部へのオイル流出を極力抑えます。

商品コード			AC7 300A0	AC8 400A0
電流範囲	1人用	(A)	30～280/300	95/110～390/400
	2人用	(A)	—	50/60～200/210
定格出力電流	1人用	(A)	260/280	370/390（330/340）
	2人用	(A)	—	180/200
周波数		(Hz)	50/60	
メーカー			デンヨー	やまびこ
型式			DLW-300LSE	DGW400DMC-W
使用率	1人用	(%)	100	60（100）
	2人用	(%)	—	100
溶接棒	1人用	(mm)	2.0～6.0	2.6～8.0
	2人用	(mm)	—	2.0～4.0
燃料			軽油	
燃料タンク容量		(L)	36	37
燃料消費量		(L/h)	1.96/2.34※1	3.36/3.70※2
寸法	全長L	(mm)	1,410	1,410
	全幅W	(mm)	630	635
	全高H	(mm)	800	890
乾燥質量		(kg)	420	396
騒音値		[dB(A)]	62/65	63/65

※1 使用率50%時の値です。
※2 使用率60%時の値です。
※発電機または溶接機として使用できます（溶接機との同時使用はできません）。
※溶接棒・溶接面等は別途販売となります。
※仕様内に/がある場合は、左が50Hz、右が60Hzの値となります。

本カタログに記載されたものは、代表的機種であり、実際に納品されるものとは異なる場合がございます。詳しい仕様につきましては、最寄の営業所までご確認ください。

エンジン溶接機 特教

AB5 19002

商品コード		AB5 18000	AB5 18002	AB5 19002
定格電流	(A)	170		
電流範囲	(A)	30～185	45～185	30～190
メーカー		デンヨー	やまびこ	
型式		GAW-185ES	EGW185M-I	EGW190M-I
使用率	(%)	50		
溶接棒	(mm)	φ2.0～4.0		
燃料消費量	(L/h)	2.1	1.67	
燃料		ガソリン		
燃料タンク容量	(L)	15		
寸法	全長L (mm)	730	730	
	全幅W (mm)	525	545	
	全高H (mm)	665	647	
乾燥質量[整備質量]	(kg)	102[115]	95	96
騒音値	[dB(A)]	62.5	63.8	60

※溶接棒・溶接面等は別途販売となります。
※発電機として使用すると定格出力3kVA(AB5 15000は2kVA)となります
(溶接機との同時使用はできません)。

バッテリー溶接機 特教

商品コード		ABG 18000
メーカー		デンヨー
型式		BDW-180MC
定格電流	(A)	170
電流調整範囲	(A)	30～180
入力電圧	(V)	100
定格入力	(kVA)	1.5
使用率	(%)	20
溶接棒	(mm)	2.0～4.0
寸法	全長L (mm)	520
	全幅W (mm)	300
	全高H (mm)	445
質量	(kg)	58.5

本カタログに記載されたものは、代表的機種であり、実際に納品されるものとは異なる場合がございます。詳しい仕様につきましては、最寄の営業所までご確認ください。

TIG溶接機

特教

エンジン式

●電源のない野外でもTIG溶接が可能です。
●TIG溶接・手溶接の２つの機能を備えています。
●防油堤付（AB6 300A0）/外部へのオイル流出を極力抑えます。

商品コード			AB6 27000	AB6 300A0
定格電流		(A)	250	300
電流調整範囲		(A)	4～270	4～300
メーカー			デンヨー	
型式			DAT-270ES2	DAT-300LSE
使用率		(%)	50	40
交流電源	周波数	(Hz)	50/60	
	定格出力	(kVA)	3.0	
定格出力		(kW)	10.9	
寸法	全長L	(mm)	1,320	1,330
	全幅W	(mm)	680	630
	全高H	(mm)	1,000	1,065
乾燥質量［整備質量］		(kg)	345[377]	354[391]

▲センター取扱いの為、センターからの発送となります。

電動式

AB4 300B0

AB4 300C1

商品コード			AB4 300B0		AB4 300C1
メーカー			パナソニック溶接システム		
型式			YC－300TR6		YC－300WX4
電源周波数		(Hz)	50/60兼用		
入力電圧		(V)	三相（単相）200/220		
定格入力		(kVA{kW})	7.9{5.9}	10.5{9.3}	12.0{10.5}
直流無負荷電圧		(V)	－		電防有：14　無：63
交流無負荷電圧		(V)	－		63
最高無負荷電圧		(V)	70		－
溶接電流範囲	TIG	直流 (A)	4～180	4～300	
		交流 (A)	－		10～300
	手溶接	(A)	4～180	4～250	
定格溶接電圧	TIG	直流 (V)	17.6	20	16～20
		交流 (V)	－		16～21
	手溶接	(V)	28	30	20～30
定格使用率（10分周期）		(%)	40		
寸法	全長L	(mm)	288		380
	全幅W	(mm)	520		530
	全高H	(mm)	552		730
乾燥質量［整備質量］		(kg)	37		74

※アルゴンガスは、お客様でご用意願います。
▲センター取扱いの為、センターからの発送となります。

接続図

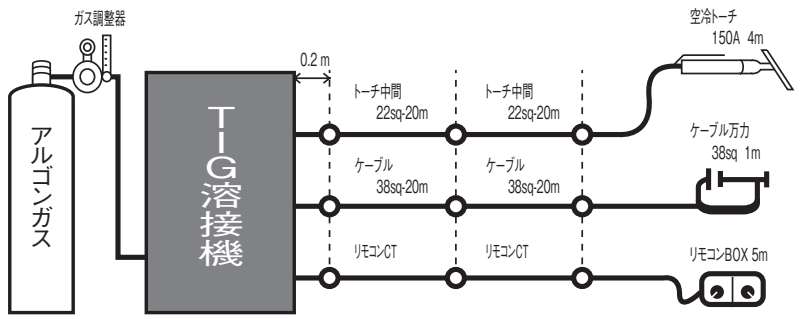

販売品（トーチ部分）

・ノズル標準型
・コレットボディ2.4mm
・コレット2.4mm
・タングステン電極棒2.4mm

組合せ品

・ガス調整器（ZZK）×1
・トーチ中間（ZZK）×1
・ケーブル（ZZK）20mm×1
・リモコンCT（ZZK）×1
・空冷トーチ（ZZK）×1
・ケーブル万力（ZZK）×1
・リモコンBOX（ZZK）×1

本カタログに記載されたものは、代表的機種であり、実際に納品されるものとは異なる場合がございます。詳しい仕様につきましては、最寄の営業所までご確認ください。

仕様等の詳細に関しましては、「プラント＆メンテナンスカタログ」に掲載しております。

CO_2溶接機

特教

ABE 50000
（YD-500KR2）

商品コード		ABE 35000	ABE 50000
メーカー		パナソニック溶接システム	
型式		YM-350KR2	YD-500KR2
定格周波数	(Hz)	50/60兼用	
定格入力電圧	(V)	三相 200/220	
定格入力	(kVA/kW)	18.1/16.2	31.9/28.1
定格出力電流	(A)	60～350	60～500
定格出力電圧	(V)	16～36	16～45
使用率（10分周期）	(%)	50	60
寸法 全長L	(mm)	380	436
寸法 全幅W	(mm)	530	675
寸法 全高H	(mm)	730	762
質量	(kg)	95	148

▲センター取扱いの為、センターからの発送となります。

接続図

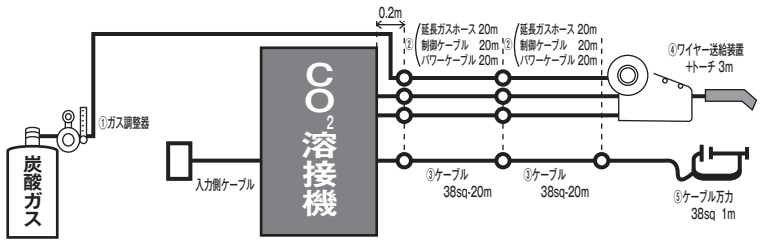

販売品

・ノズル
・チップ
・オリフィス

組合せ品

・ガス調整器（ZWP）× 1
・延長中間ケーブル（ZWP）20m × 1
・母材ケーブル（ZWR）20m × 1
・ワイヤ送給装置＋トーチ（ZWP）× 1
・ケーブル万力（ZWR）× 1

電動プラズマ切断機

特教

商品コード			AB9 06000
メーカー			パナソニック溶接システム
型式			カットスターPA60
切断電源	型式		YP-060PA2
切断電源	周波数	(Hz)	50/60兼用
切断電源	定格入力電圧	(V)	三相（単相）200/220
切断電源	定格入力	(kVA{kW})	14{10.5}/10{6.0}
切断電源	出力電流	(A)	60/40
切断電源	定格使用率	(%)	40
寸法	全長L	(mm)	210
寸法	全幅W	(mm)	515
寸法	全高H	(mm)	460
質量		(kg)	32

※仕様内に/がある場合は、左が50Hz、右が60Hzの値となります。
▲センター取扱いの為、センターからの発送となります。

接続図

コンプレッサ内蔵型

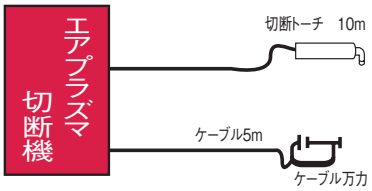

販売品

・チップ
・電極
・シールドカップ

組合せ品

・トーチ（ZWQ）10m × 1

水中ポンプ 水処理機械
発電・溶接 照明機器
コンプレッサ エア機械
ハウス・備品
通信計測機器
環境関連機器
掘削・運搬 解体・林業
道路・整地 保安・鉄道
レンタカー 車両機械
高所作業車 作業足場・建築機器
荷役 揚重機械
コンクリート機器
汎用機器
プラント 関連機器
基礎 地盤改良機
シールド 推進機械
特定現場 仕様
資料

本カタログに記載されたものは、代表的機種であり、実際に納品されるものとは異なる場合がございます。詳しい仕様につきましては、最寄の営業所までご確認ください。

軽便ナイター

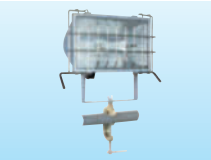

●野外使用可能な親切設計です。

商品コード	AF5 05C00	AF5 05B00	AF5 10A00	AF5 10C00	AF5 10B00
代表管理番号	00268	00A41	00777	00269	00270
出力 (W)	500		1,000		
タイプ	吊下げ	三脚	床置	吊下げ	三脚
ランプ	ハロゲン				
全光束 (lm)	10,000		20,000		
周波数 (Hz)	50/60兼用				
電源 (V)	100				
標準コード (m)	5				
最大高さ (mm)	300	2,070	475	355	2,135
質量 (kg)	1.8	5.4	5.5	3.6	9.6

⚠周囲に危険物を置かないでください。
◎床置タイプもございます。

アイランプ

●雨、風に強い防水、省エネタイプです。

商品コード		AF8 03000
代表管理番号		00937
出力 (W)		300
周波数 (Hz)		50/60兼用
電圧 (V)		100
ランプ		レフランプ
全光束 (lm)		3,650
電源 (V)		100
寸法(ライト)	全長L (mm)	320
	全高H (mm)	210
質量 (kg)		2.5

⚠固定はしっかりと行ってください。

縦型蛍光灯スタンド

商品コード		AFC 40400
代表管理番号		00389
出力 (W)		40×4
周波数 (Hz)		50/60兼用
定格電圧 (V)		100
全光束 (lm)		11,800
寸法	全長L (mm)	455
	全幅W (mm)	455
	全高H (mm)	1,665
質量 (kg)		19

蛍光灯投光器

商品コード	AFX 0700B
代表管理番号	001066
出力 (W)	36
周波数 (Hz)	50/60兼用
電圧 (V)	100
消費電流 (A)	0.64
全長L (mm)	890
質量 (kg)	1.1(投光器部)

※三脚付きライト×2本セットです。

マグネット式LEDライト(スティックライト)

●ローラーなどの重機に磁石で簡単に取付ができます。
●コーンバーへも簡単に取付ができます。

AG1 00810 001

AG1 00810 002

取付例

組合せ品

リチウムバッテリーユニット
AG1 00810

商品コード	AG1 00805 001	AG1 00810 001	AG1 00810 002
呼称	マグネット式LEDライト		スティックライト
代表管理番号	002315	002314	003193
出力 (W×本)	8×5	8×10	
電圧 (V)	12	24	

※AG1 00805は変換器付きで12Vとなります。

本カタログに記載されたものは、代表的機種であり、実際に納品されるものとは異なる場合がございます。詳しい仕様につきましては、最寄の営業所までご確認ください。

LEDライト

AFR 010F1

AFR 020D3

AFR 300B3

商品コード		AFR 010F1	AFR 020D3	AFR 300B3	AFR 030F1
代表管理番号		003066	003966	003734	006770
出力 (W)		10	20	300	30
タイプ		引掛式	クランプ式	三脚式	引掛式
ランプ		LEDライト			
全光束 (lm)		900	1,650	28,500	3,300
周波数 (Hz)		50/60兼用			
電圧 (V)		100			
連続点灯時間(h)		8	–	–	10
充電時間 (h)		9	–	–	6
寸法	全長L (mm)	184	169	386	320
	全幅W(mm)	142	255	368	350
	全高H (mm)	315	169	331	375
質量(ライト部分)(kg)		2.5	1.64	8.0	5.9

※AFR 300B3三脚部分：三脚高さ1,250～2,070mm、質量8.8kg

メタルハライド投光機

YRM 15000

三脚取付け写真　バイス取付け写真

YRM 15002

三脚取付け写真

商品コード		YRM 15000	YRM 15002
代表管理番号		001240	002789
呼称		バイス取付けライト	ポールライト
メーカー		ハタヤリミテッド	
型式		MLV-105KH	MLA-150KH
周波数 (Hz)		50/60兼用	
電圧 (V)		100	
出力 (W)		150	
ランプ		メタルハライド	
全光束 (lm)		14,500	
寸法(ライト)	全長L (mm)	260	502
	全幅W (mm)	211	502
	全高H (mm)	510	590
質量 (kg)		4.1	6.6

※標準コードは、5m(VCT0.75×3芯)となります。 (SI)
◎ワイドライトもございます。

組合せ品

・専用三脚スタンド

商品コード	YRM 00000
メーカー	ハタヤリミテッド
型式	CBX-3N

LED投光器

組合せ品

・専用三脚スタンド

商品コード	YRM 00000
メーカー	ハタヤリミテッド
型式	CBX-3N

商品コード		YRD 12002
代表管理番号		004169
呼称		ポールライト
メーカー		ハタヤリミテッド
型式		LLA-120K
周波数 (Hz)		50/60兼用
電圧 (V)		100
出力 (W)		120
ランプ		LED
全光束 (lm)		12,000
寸法(ライト)	全長L (mm)	500
	全幅W (mm)	500
	全高H (mm)	620
質量 (kg)		8.9

※標準コードは、5m(VCT 1.25×3芯)となります。 (SI)

充電式バッテリーLEDライト

商品コード		LCE 01051
型式		BAT-HRE40SMC-SP
タイプ		引掛式
引掛適合径 (mm)		φ60.5まで
電圧 (V)		18/14.4
出力 (W)		40
全光束 (lm)		3,800
連続点灯時間(マキタ18V6.0Ah使用時)(h)		HIGH3.5 LOW6.5
寸法	全長L (mm)	209
	全幅W (mm)	230
	全高H (mm)	358
質量(バッテリ除く) (kg)		2.4

※バッテリは別途レンタルとなります。 (KO)

本カタログに記載されたものは、代表的機種であり、実際に納品されるものとは異なる場合がございます。詳しい仕様につきましては、最寄の営業所までご確認ください。

マルーン投光機

AFH 40000

AFH 70050/70060

●全周囲をまろやかな光で照らします。
●従来の夜間工事現場だけでなく各種イベント(お祭り・花火大会など)でもご利用ください。
●カラー、デザインは他にもございます(別途ご相談ください)。

商品コード		AFH 40000	AFH 70050/70060
周波数	(Hz)	50/60兼用	50専用/60専用
電圧	(V)	100	
出力	(W)	400	700
投光機	ランプ	メタルハライド	
	全光束 (lm)	38,000	62,000
	照明高さ (mm)	1,337~2,526	1,600~2,400
寸法	全長L (mm)	1,365	1,170
	全幅W (mm)	1,572	800
	全高H (mm)	1,837~3,026	2,000~2,800
質量	(kg)	13.4	30.3

LEDバルーン投光機

AK3 0240B

商品コード		AK3 0240B	AK3 0300B
メーカー		サンコー	ヤンマー
型式		TDLB-10015	LB030WS
周波数	(Hz)	50/60兼用	
電圧	(V)	100	
消費電力	(W)	220	300
ランプ	種類	LED	
	消費電力 (W)	190.5(12.7×15灯)	−
	全光束 (lm)	26,235	40,000
寸法	全長L(1段/2段) (mm)	1,000	1,330/1,135
	全幅W(1段/2段) (mm)	1,000	1,575/1,325
	全高H(1段/2段) (mm)	2,070~2,870	1,860~2,770/2,245~3,155
質量	(kg)	19	17.5

バッテリー式LEDバルーン投光機

NETIS CB-110022-V[AFQ 19000]/KT-120042-VE[AFQ 30000]

●簡単に分割できます。
●ライトバンに積込み可能です。

商品コード		AFQ 10500	AFQ 19000	AFQ 30000
メーカー		日星工業		ヤンマー
仕様電源		リチウムイオンバッテリー		リチウムバッテリー
電圧	(V)	DC12		DC48
連続点灯時間(最大)	(h)	11	10	9
充電時間	(h)	8		3.5
使用ランプ		LED 105W	LED 192W	LED 300W
寸法	全長L (mm)	1,335	630	760
	全幅W (mm)	900	537	500
	全高H (mm)	1,400~2,360	1,548~2,560	1,560~2,630
質量	(kg)	38	61	88.5

バッテリー式HID投光機

●騒音・振動、CO_2排出量、燃料代がゼロになります。
●現場作業に集中できます。

商品コード		AFG 03520
メーカー		日星工業
型式		ZLS-12HBS
仕様電源		ディープサイクルバッテリー
定格電圧	(V)	DC12
バッテリー容量	(Ah)	100
連続点灯時間	(h)	10
充電時間	(h)	8
電源	始動時 瞬間最大 (A)	20
	安定時 (A)	6
使用ランプ		PAR30 HID 35W×2灯
光度(平均値)	(cd)	6,300×2
ランプ色温度	(K)	4,250±500
寸法	作業時(L×W×H)(ランプ中心高さまで) (mm)	880×650×3,210
	収納時(L×W×H) (mm)	880×650×1,750
最小回転半径	(m)	1.5
質量(標準仕様)	(kg)	107

本カタログに記載されたものは、代表的機種であり、実際に納品されるものとは異なる場合がございます。詳しい仕様につきましては、最寄の営業所までご確認ください。

バルーン投光機

AFA 04000

AFA 10000

●光源が大きいため、明るく、眩しくない目に優しいあかりです。
●従来の夜間工事現場だけでなく、各種イベント(お祭り・花火大会など)でもご利用ください。
●カラー、デザインは他にもございます(別途ご相談ください)。

商品コード		AFA 04000	AFA 10000	AFA 1000A
出力 (W×灯)		400×1	1,000×1	
メーカー		ヤンマー		
型式		LB42CB	LB1130FBD	LB1130FBG
照明機	ランプ	S型メタルハライドランプ		
	全光束 (lm)	32,000	107,000	
	使用可能周囲温度 (℃)	-5~40		
	質量 (kg)	30.4	120	122
発電機	周波数 (Hz)	50/60		
	出力 (kW)	0.9	1.7/2.0	2.0/2.4
	燃料	ガソリン	軽油	ガソリン
	燃料タンク容量 (L)	2.5	15	11
	乾燥質量 (kg)	12.7	134	70
運転可能時間(燃料満タン時) (h)		6.7/6.9	20/17	10/9
寸法	作業時(L×W×H) (mm)	1,106×976×1,950~2,828	1,550×1,600×2,345~4,445	
	収納時(L×W×H) (mm)	1,243×452×638	1,040×800×1,740	
乾燥総質量 (kg)		43.1	254	192

⚠発電機と投光機の同時使用はできません。

投光機　エンジン搭載式

AF3 40304

●塗装工事・下水工事など、あらゆる夜間工事にご使用いただけます。
●ハンドル操作で移動も楽々。ワンタッチ駐車ブレーキ付きです。
●ワンタッチアウトリガー、マスト急落下防止安全ストッパーなど使い勝手に配慮しました。

商品コード		AF3 40304
出力 (W×灯)		400×4
周波数 (Hz)		50/60
メーカー		ヤンマー
型式		LB430F
投光機	ランプ	メタルハライド
	全光束 (lm)	152,000
発電機	出力 (kW)	2.7/3.0
	燃料	軽油
	燃料タンク容量 (L)	15
	乾燥質量 (kg)	146
運転可能時間(燃料満タン時) (h)		20
寸法	作業時(L×W×H) (mm)	1,550×1,600×2,060~4,160
	収納時(L×W×H) (mm)	1,040×1,030×1,700
乾燥総質量 (kg)		296

⚠発電機と投光機の同時使用はできません。

LED投光機

商品コード		AFZ 4A303
出力 (W×灯)		300×4
周波数 (Hz)		50/60
メーカー		ヤンマー
型式		LS304D
投光機	ランプ	LED
	全光束 (lm)	168,000
発電機	出力 (kW)	2.0/2.5
	燃料	軽油
	燃料タンク容量 (L)	15
	乾燥質量 (kg)	145
寸法	作業時(L×W×H) (mm)	1,550×1,600×2,000~4,100
	収納時(L×W×H) (mm)	1,060×1,060×1,740
乾燥総質量 (kg)		275

⚠発電機と投光機の同時使用はできません。

本カタログに記載されたものは、代表的機種であり、実際に納品されるものとは異なる場合がございます。詳しい仕様につきましては、最寄の営業所までご確認ください。

投光車

免 車検

●最大照明高さ9mから広い範囲を照らします。

商品コード		SMA 16200	SMA C620A
出力 (W×灯)		1,000×6	300W LED×6灯
照明機	ランプ	メタルハライド	LED
	全光束 (lm)	522,000	38,000
	照明高さ (mm)	9,000	9,100
	昇降・旋回・俯抑	油圧	
	起伏角度 (度)	1～76	
	最大作業半径 (mm)	7,000	6,900
	旋回角度 (度)	350	320(後方中心より左右160)
発電機	出力 (kVA)	10.5	3.0
	電圧 (V)	200	100
	燃料	軽油	軽油
	燃料タンク容量 (L)	62	15
	燃料消費量 (L/h)	1.9	0.6
適用シャーシ		2tトラック	2t車
寸法	全長L (mm)	5,990	6,010
	全幅W (mm)	1,880	1,880
	全高H (mm)	3,130	2,560
質量 (kg)		5,715	5,676

○軽自動車タイプもございます。
○緊急脱出ユニット付きもございます。

本カタログに記載されたものは、代表的機種であり、実際に納品されるものとは異なる場合がございます。詳しい仕様につきましては、最寄の営業所までご確認ください。

【MEMO】