2024年
3月

新商品・おすすめ商品

AKTIO
アクティオ

NEW

高圧電源車

災害時・バックアップ電源向け

- 災害時や突然の停電など非常時の電源が確保できる、アクティオオリジナルの移動式「高圧電源車」です。
- 7t車（中型免許）の車両ながら、450kVA（50Hz）/500kVA（60Hz）/6,600Vの出力が可能です。

商品コード	SGA 50080 001
出力 （kVA）	450/500
周波数 （Hz）	50/60
電圧 （V）	6,600
定格電流 （A）	39.4/43.7
相数	三相（3 線式）
寸法（L×W×H） （mm）	6,975×2,170×2,870
車両総質量 （kg）	7,960（乗員2名110kg、積載250kgを含む）

※仕様内に/がある場合は、左が50Hz、右が60Hzの値となります。

NEW

バッテリー・ユニット LPE-E3200LW

屋外工事・災害時向け

- 大容量1,600Wの屋外・防雨型ポータブル電源。PCなどの精密機械にも使用可能です。
- 安全性の高いリフェ（リン酸鉄リチウムイオン）バッテリーを採用。
- ソーラーパネル200Wと組み合わせ可能です。

商品コード	R5F 01587 001
コンセント数	AC100V×4
出力	AC100V 1600W
充電電源	AC100V DC12/24V
充電時間 （時間）	2.5
連続運転時間（AC100V）	150W/約8時間、500W/約2.8時間、800W/約1.7時間、1,300W/約1時間、1,600W/約48分
寸法（L×W×H） （mm）	316×406×273
質量 （kg）	20.2

おすすめ

高圧発電機

災害時・バックアップ電源向け

- 防音仕様、6,600Vの可搬型高圧発電機です。
- 自動並列運転装置Easy GEN（最大32台並列可能）を装備しています。

商品コード	AAD 1100N 001
呼称 （kVA）	1,000/1,100
周波数 （Hz）	50/60
メーカー	デンヨー
型式	DCA-1100SPK-H
電圧 （V）	6,600
出力 （kW）	800/880
定格電流 （A）	87.5/96.2

エンジン出力 （kW）	861/974
燃料	軽油
燃料タンク容量 （L）	800
端子ボルト	M8
寸法（L×W×H） （mm）	6,710×2,200×2,790
乾燥質量［整備質量］ （kg）	12,700［13,940］
騒音値 ［dB（A）］	81/80

株式会社アクティオ
https://www.aktio.co.jp

レンタルします！

災害や停電など非常時の電源を確保！

高圧電源車

アクティオオリジナル商品

450kVA（50Hz）/500kVA（60Hz）/
6,600Vの出力が可能な
移動電源車。

中型免許（7t車）での
運転が可能！

- 自走式のため設置にクレーンが不要！
  特車申請等の手続きがいらず現場納入が容易
- 発電機本体が車両内に搭載されているため低騒音を実現

商品コード		SGA 50080 001
出力	（kVA）	450/500
周波数	（Hz）	50/60
電圧	（V）	6,600
定格電流	（A）	39.4/43.7
相数		三相（3線式）
寸法（L×W×H）	（mm）	6,975×2,170×2,870
車両総質量	（kg）	7,960（乗員2名110kg、積載250kgを含む）

※仕様内に/がある場合は、左が50Hz、右が60Hzの値となります。

株式会社アクティオ
https://www.aktio.co.jp

タル

防雨型ポータブル電源
バッテリー・ユニット LPE-E3200LW

AKTIO アクティオ

大容量1,600Wの屋外型ポータブル電源

防雨型
防水規格 IPX3

充電時間
AC電源
2.5時間
※充電時の最大入力電力は約1000Wです

AC100V×4
(50/60Hz切替式)

●安全性の高い
リフェ(リン酸鉄リチウムイオン)バッテリーを採用

●正弦波インバーターなので、PCなどの
精密機器にも使用可能

●保護機能
過負荷保護/過放電保護/過充電保護/
短絡保護/温度保護

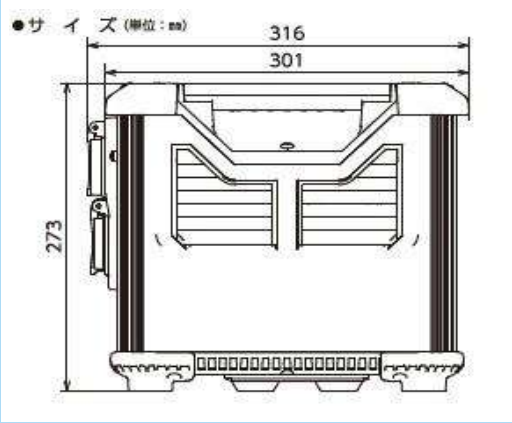

こんな商品が使えます!

ミニ冷蔵庫	LED電球	液晶TV	ノートPC
約60W	約12W	約70W	30W

消費電力による使用時間(目安)

150W	500W	800W	1300W	1600W
8時間	2.8時間	1.7時間	1時間	0.8時間

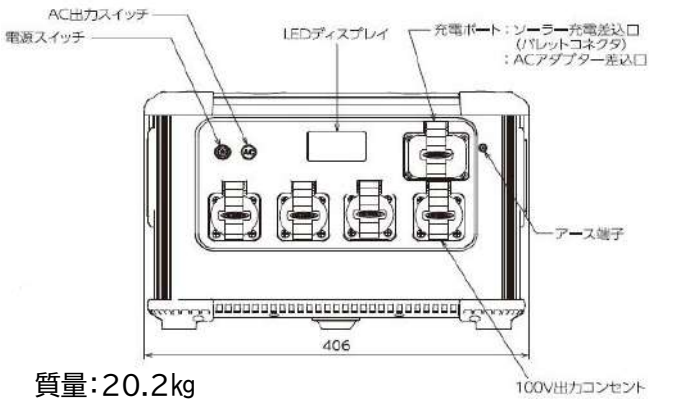

質量:20.2kg

電源が無い、
こんな時に
便利！

組み合わせ品

LPE用ソーラーパネル　LPE-SO200V2　（商品コード：R5F A0001 001）

◎ソーラーパネルは、1台につき1つまで組み合わせ可能です。

停電・災害時など、電気がなくても大丈夫！
ソーラーパネルで安心充電。

【注意】
※充電状態で放置しないでください。
※充電状態で放置するとバッテリーが劣化します。
※充電完了後は、ソーラー充電の端子を抜いてください。
※ご使用時の環境や天候、太陽に対する向きにより、
　発電量が変動するため満充電にならない場合があります。

充電目安時間：14時間以上（晴天時）

（折りたたみ時）

コネクター変換
ケーブル付属

《サイズ（W×D×H）》
２２５７×３２×５３８ｍｍ（使用時）
５３７×７０×５３５ｍｍ（折りたたみ時）

商品コード	R5F 01587 001
型式	LPE-E3200LW
波形	正弦波
仕様	屋外型
防水規格	IPX3
連続定格　（W）	1,600（48分）
周波数　（Hz）	50/60切替
電源	リン酸鉄リチウムイオンバッテリー51.2V 31Ah（3.2V 496000mAh）
コンセント数	AC100V×4
出力	AC100V 1,600W
瞬間最大出力　（W）	3,200
容量　（Ah）	31
充電電源	AC100V　DC12/24V
充電時間　（時間）	2.5
寿命	充放電 約2500回
保護機能	過負荷保護/過放電保護/過充電保護/短絡保護/温度保護
使用環境温度	充電時/0～40℃、使用時/-10～40℃
使用環境湿度	0～65％
連続運転時間（AC100V）	150W/約8時間、500W/約2.8時間、800W/約1.7時間、1,300W/約1時間、1,600W/約48分
付属品	充電ケーブル1.4m、シガー充電ケーブル1.4m
寸法（L×W×H）　（mm）	316×406×273
質量　（kg）	20.2

※充電時の最大入力容量が1000W必要です。
※充電時は、単独のコンセントを使用してください。別の負荷がかかっていると、ブレーカーが落ちる場合があります。

株式会社アクティオ
https://www.aktio.co.jp

レンタルします！

国内最大級の可搬型発電機1100kVA！

高圧発電機 DCA-1100SPK-H

AKTIO アクティオ

- **防音仕様、6,600Vの高圧発電機**
- **容易に移動が可能なワンパッケージの可搬型タイプ**
- **高圧遮断器（開閉可能）搭載。出力端子台も高圧対応**
- **自動並列運転装置Easy GEN（最大32台並列可能）装備**
- **雨天時の雨水浸入を抑えた構造。**
  さらに環境ベース構造とし周辺環境にも配慮
- **増トントラック（14t車）で運べる**
  軽量・コンパクト設計

HIGH VOLTAGE GENERATOR 6600V

商品コード		AAD 1100N 001
呼称	(kVA)	1,000/1,100
周波数	(Hz)	50/60
メーカー		デンヨー
型式		DCA-1100SPK-H
電圧	(V)	6,600
出力	(kW)	800/880
定格電流	(A)	87.5/96.2
エンジン出力	(kW)	861/974

燃料		軽油
燃料タンク容量	(L)	800
端子ボルト		M8
寸法 全長 L	(mm)	6,710
寸法 全幅 W	(mm)	2,200
寸法 全高 H	(mm)	2,790
乾燥質量［整備質量］	(kg)	12,700［13,940］
騒音値	[dB (A)]	81/80

株式会社アクティオ
https://www.aktio.co.jp