組織図
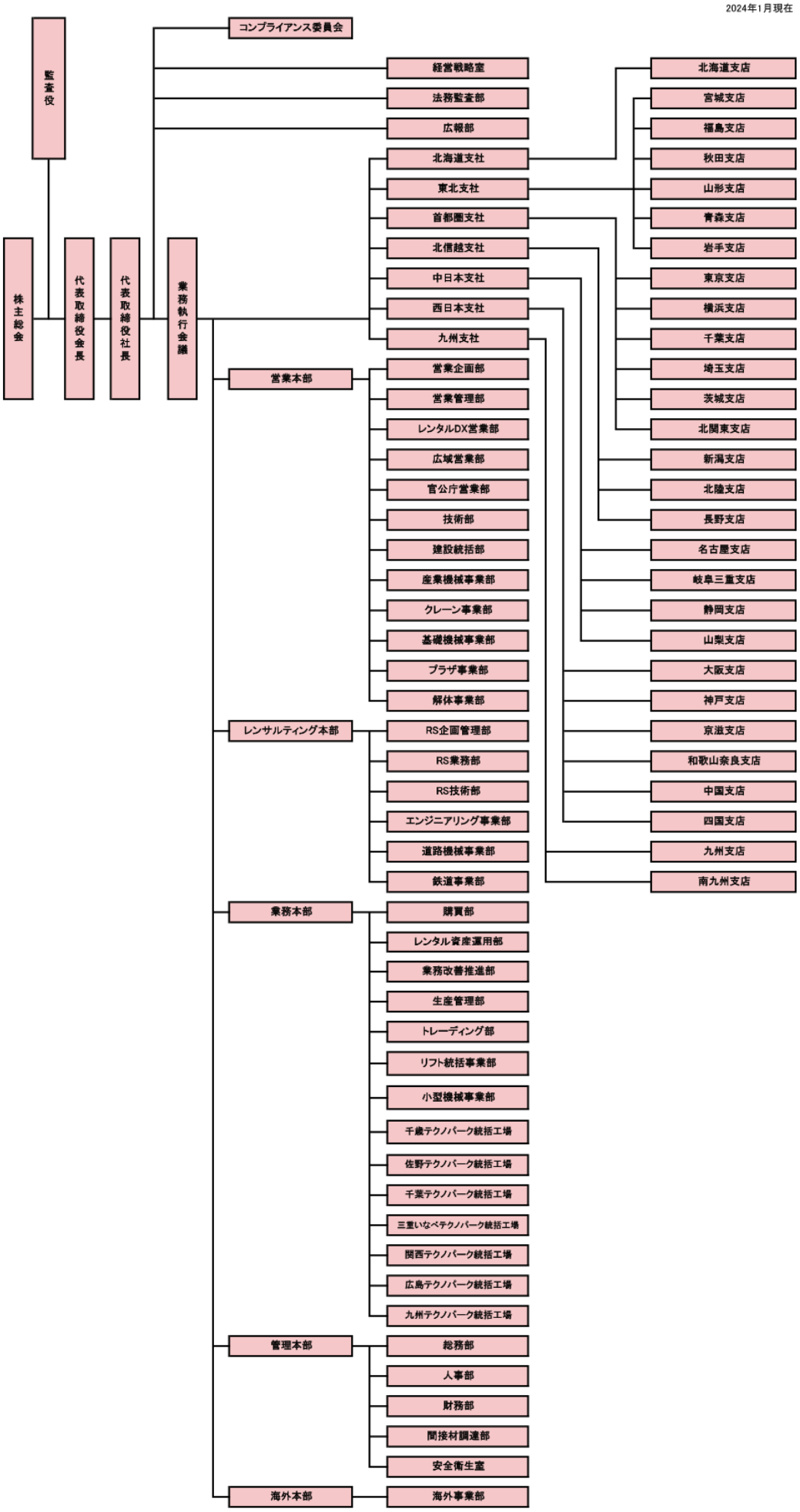
2024年1月現在